FOR SERVICE TECHNICIAN'S USE ONLY

NOTE: This sheet contains important Technical Service Data

Tech Sheet **Do Not Remove Or Destroy**

⚠ DANGER



Electrical Shock Hazard

Only authorized technicians should perform diagnostic voltage measurements.

After performing voltage measurements, disconnect power before servicing.

Failure to follow these instructions can result in death or electrical shock.

⚠ WARNING



Electrical Shock Hazard

Disconnect power before servicing.

Replace all parts and panels before operating.

Failure to do so can result in death or electrical shock.

Voltage Measurement Safety Information

When performing live voltage measurements, you must do the following:

- **Verify the controls are in the off position so that the appliance does not start when energized.**
- **Allow enough space to perform the voltage measurements without obstructions.**
- **Keep other people a safe distance away from the appliance to prevent potential injury.**
- **Always use the proper testing equipment.**
- **After voltage measurements, always disconnect power before servicing.**

No-Load Performance, Controls in Normal Position

	Kw/24 hr/± 0.4			Percent Run Time ± 10%			Cycles/24 hr/± 10			Refrigerator Compartment Average Food Temperature ± 4°F			Freezer Compartment Average Food Temperature ± 4°F		
Ambient °F	70°	90°	110°	70°	90°	110°	70°	90°	110°	70°	90°	110°	70°	90°	110°
	1.0	1.50	2.1	35	50	70	30	30	30	38	38	38	0	0	0

Temperature Relationship Test Chart

	Evaporator Outlet ± 3°F		Evaporator Inlet ± 3°F		Suction Line ± 10°F		Average Total Wattage ± 20%		Suction Pressure ± 3 PSIG		Head Pressure ± 5 PSIG	
Ambient °F	70°	90°	70°	90°	70°	90°	70°	90°	70°	90°	70°	90°
	-18	-15	-18	-15	75	95	110	120	-2	0	100	140

Component Specifications

Component	Specifications all parts 115 VAC/60Hz unless noted		
Compressor	BTUH	700 / EMBRACO EM3Z60HLT	700 / EMBRACO EM3Y60HLT
	Watt	60 Hz/99 watts	60 Hz/102 watts
	Current lock rotor	11.7 amps	13.8 amps
	Current full load	0.9 amps ± 7%	1.8 amps ± 15%
	Resistance run windings	4.7 Ω ± 15%	5.3 Ω ± 15%@77°F
	Resistance start windings	4.7 Ω ± 15%@77°F	6.8 Ω ± 15%@77°F
Relay	5sP/TSD2		
Compressor Run Capacitor	Volt	180 VAC	180 VAC
	Capacitance	12 µfd ± 10%	12 µfd ± 10%
Electric Damper Control	Maximum closing time	8 seconds	8 seconds
	Temperature rating	20°F - 110°F	20°F - 110°F
	RPM	5	5
Thermistor	Temperature	Resistance	Resistance
	77°F	2,700 Ω ± 5%	2,700 Ω ± 5%
	36°F	7,964 Ω ± 1.0%	7,964 Ω ± 1.0%
	0°F	23,345 Ω ± 2%	23,345 Ω ± 2%
Condenser Motor	Rotation (facing end opposite shaft)	Clockwise	Clockwise
	RPM	1120 RPM	1120 RPM
	Watt	3.4 ± 15% watts @ 115 VAC	3.4 ± 15% watts @ 115 VAC
	Current	0.085 amps ± @ 115 VAC	0.085 amps ± @ 115 VAC
Evaporator Fan Motor	Rotation (facing end opposite shaft)	Clockwise	Clockwise
	RPM	2800 RPM	2800 RPM
	Watt	6.0 or 3.7 ± 15%	6.0 or 3.7 ± 15%
	Note: Fan blade must be fully seated on shaft to achieve proper airflow.	watts @ 115 VAC	watts @ 115 VAC
Overload/Relay	Ult. trip amps @ 158°F (70°C)	3.06 amps ± 15%	3.06 amps ± 15%
	Close temperature	142°F ± 16°F	142°F ± 16°F
	Open temperature	221°F ± 9°F	221°F ± 9°F
	Short time trip (seconds)	10 seconds ± 5	10 seconds ± 5
	Short time trip (amps @77°F (25°C))	14.3 amps ± 2 amps	14.3 amps ± 2 amps
Thermostat (Defrost)	Volt	120/240 VAC	120/240 VAC
	Watt	495 watts	495 watts
	Current	5.8/3.8 amps	5.8/3.8 amps
	Resistance across terminals:	56k Ω	56k Ω
	Above 42°F ± 5°	Open	Open
	Below 12°F ± 7°	Closed	Closed
Evaporator Heater	Volt	115 VAC	115 VAC
	Wattage	435 ± 5% watts @ 115 VAC (22 cu. ft. models) 470 ± 5% watts @ 115 VAC (25 cu. ft. models)	435 ± 5% watts @ 115 VAC (22 cu. ft. models) 470 ± 5% watts @ 115 VAC (25 cu. ft. models)
	Resistance	30 ± 5% Ω (22 cu. ft. models) 28 ± 5% Ω (25 cu. ft. models)	30 ± 5% Ω (22 cu. ft. models) 28 ± 5% Ω (25 cu. ft. models)
Control Board	Volt ..... See control board for diagnostics.	120 VAC, 60Hz	120 VAC, 60Hz
Water Valve,	Wattage	Brown Side 35w Yellow Side 20w	Brown Side 35w Yellow Side 20w
Light Switch	Type	SPDT NC	SPDT NC
	Volt	125/250 VAC	125/250 VAC
	Current	8/4 amps	8/4 amps
Light Switch/ Interlock	Type	SPDT NO/NC	SPDT NO/NC
	Volt	125/250 VAC	125/250 VAC

Control Board Troubleshooting

Programming Mode:

NOTE: The Program Code is located on the Serial Plate on this unit after the word Code.

1. Press and hold the Door Alarm Keypad.
2. Press and hold Freezer Temperature DOWN /- Keypad within 3 seconds.
3. Release the Door Alarm Keypad and wait 3 seconds.
4. The control will display **PE** to indicate the programming mode.
5. Entry is confirmed by pressing the Freezer Temperature DOWN /- Keypad once more.
6. The control will display the current Program CODE. This value should be validated with the Program CODE printed on the unit serial plate.
   NOTE: If the Program CODE is correct, the Programming Mode is exited by pressing Door Alarm Keypad for 3 seconds.
7. Press the Refrigerator Temperature UP /+ Keypad or Refrigerator Temperature DOWN /- Keypad to change the digit value with each key press.
8. The decimal point indicates the selected digit. Press the Freezer Temperature UP /+ Keypad to select the next digit.
9. Once the desired Program CODE is entered, press and hold the Freezer Temperature DOWN /- Keypad until the Program CODE begins flashing indicating it has been saved.

NOTE: If you attempt to enter an invalid Program CODE the control will not save the new code, but will beep. (The unit will NOT run with a Program CODE of 0000). Once the Program CODE has been saved the Programming Mode is exited by pressing any key. If the new code is incorrect this process should be repeated.

The Programming mode can be exited at any time by pressing Door Alarm key for 3 seconds or will exit if unattended for four minutes.

Defrost Operation:

The Control Board adapts the compressor run time between defrosts to achieve optimum defrost intervals by monitoring the length of time the defrost heater is on. After initial power up, defrost interval is 4 hours compressor run time. Defrost occurs immediately after the 4 hours.

Forced Defrost Mode:

The forced defrost function is performed using the Freezer display and Refrigerator keypad. Enter the Forced Defrost Mode by performing the following sequence of events:

1. Press and hold the Door Alarm Keypad.
2. Press and hold Refrigerator Temperature DOWN /- Keypad.
3. Release the Door Alarm Keypad and wait 3 seconds. **Fd** appears in Freezer display.
4. Press the Refrigerator Temperature DOWN /- Keypad again. **Sh** appears in right display.
5. Press again to force defrost **Fd** and **Sh** will flash in display indicating unit is in defrost.

Service Test Mode:

The service test functions are performed using the refrigerator display and keypad. Enter the Service Test Mode by performing the following sequence of events:

1. Press and hold the Door Alarm Keypad.
2. Press and hold Refrigerator Temperature UP / + Keypad.
3. Release the Door Alarm Keypad and wait 3 seconds.
4. The Freezer display will display **SE** confirming entry in the Service Mode.
5. Press the Refrigerator Temperature UP /+ Keypad again to confirm entry in the Service Mode.
6. Display will show 101 in left display and numeric or dashes in right display.
7. Press Freezer Refrigerator Temperature UP / + Keypad and Freezer DOWN /- Keypad to toggle through Service Test numbers.
8. To exit service test mode, open and close refrigerator door or hold door alarm for 3 seconds.

Service Test - 101 Defrost Heater & Defrost Circuit
Press the Refrigerator Temperature UP /+ keypad and Refrigerator DOWN /- keypad to energize or de-energize the Defrost circuit. The display will read OFF when de-energized, OP when energized with open defrost thermostat and CL when energized with closed defrost thermostat.

Service Test - 102 Compressor / Condenser Fan
Press the Refrigerator Temperature UP /+ keypad and Refrigerator DOWN /- keypad to toggle Compressor/Condenser fan On and Off.

Service Test – 112 Freezer Fan
Press the Refrigerator Temperature UP /+ keypad and Refrigerator DOWN /- keypad to toggle Freezer Fan On High speed, Low speed and Off.
NOTE: Display will show state **0.0** for OFF, **11.0-14.0** volts for High speed or **7.75- 8.25** volts for Low speed.

Service Test – 113 Ice Compartment Fan
Press the Refrigerator Temperature UP /+ keypad and Refrigerator DOWN /- keypad to toggle Ice compartment Fan On High speed, Low speed and Off.
NOTE: Display will show state **0.0** for OFF, **11.0-14.0** volts for High speed or **7.75- 8.25** volts for Low speed.

Service Test – 121 Damper Operation
Press the Refrigerator Temperature UP/+ keypad and DOWN /- keypad to toggle Damper **OP** open and **CL** closed.
NOTE: If damper is opening or closing it will not allow you to toggle damper and beep. Display will show state **–CL** or **–OP** if Damper is in the process of closing or opening.

Service Test – 131 Mullion Heater
Press the Refrigerator Temperature UP/+ keypad and DOWN /- Keypad to toggle Mullion Heater Off and On.

Service Test – 141 Fresh Food Thermistor
Will Show Fresh Food Temperature, **OP** for open thermistor, or **SH** for shorted thermistor.

Service Test – 142 Freezer Thermistor
Will Show Freezer Temperature, **OP** for open thermistor, or **SH** for shorted thermistor.

Service Test – 144 Ambient Thermistor
Will Show Ambient Temperature, **OP** open thermistor, or **SH** shorted thermistor.

Service Test – 145 Ice Box Thermistor
Will Show Ice Box Temperature, **OP** open thermistor, or **SH** shorted thermistor.

Service Test – 151 Fresh Food Door State
Will show state of Fresh Food Door: **OP** (open) or **CL** (closed).
NOTE: By pushing either Fresh Food Door switches you can toggle state from **OP** (open) to **CL** (closed).

Service Test – 152 Freezer Food Door State
Will show state of Freezer Door: **OP** (open) or **CL** (closed).
NOTE: By pushing Freezer Door Switch you can toggle state from **OP** (open) to **CL** (closed).

Service Test – 153 Disable Internal Lights
Press the Refrigerator Temperature UP/+ keypad and DOWN /- keypad to toggle Enable **En** and Disable **dIS** internal lights.

Service Test - 163 Water Dispenser
Display shows the state of the Water Dispenser Valve (ON or OFF).
NOTE: By pushing Actuator pad or Front Fill you can control state of Water Dispenser Valve.

Service Test - 164 External Ice Chute Door
Display shows the state of the External Ice Chute Door: **CL** (closed) or **OP** (open).
NOTE: By pushing Actuator pad you can control state of External Ice Chute Door.

Service Test - 165 Dispenser Lamp
Display shows the state of the Dispenser Lamp (ON or OFF).
NOTE: By pushing Actuator pad or Front Fill you can control state of dispenser lamp.

Service Test - 167 Cavity Heater Test (On some models)
Toggles the state of the Cavity Heater ON or OFF.
NOTE: Pushing Refrigerator Temperature UP/+ keypad and DOWN /- keypad toggles the cavity heaters state to ON or OFF.

Service Test - 168 Cube Dispenser and Internal Ice Chute Door Operation
Display shows the state of the ice auger motor and the internal ice chute door. (ON or OFF)
NOTE: By pushing actuator pad you can control state of the Ice auger motor and the internal ice chute door.

Service Test - 171 Actuator Pad
Display shows the state of the Actuator Pad (ON or OFF).

Service Test - 172 Front Fill (On some models)
Display shows the state of the Front Fill (ON or OFF).

Service Test - 173 Ambient Light
Display shows light sensor measurement (Hi or Lo). Night light will turn on when light sensor measures Lo. By changing the sensor's exposure to ambient light you can control the sensor measurement.

Service Test - 175 Dispenser Line
Display shows the state of the Dispenser Line (ON or OFF).
NOTE: By pushing Actuator pad or Front Fill you can change state of Dispenser Line.

Service Test - 182 LED Indicator Operation
Press the Refrigerator Temperature UP/+ keypad and DOWN /- Keypad to show operation of LED Indicators. All LED Indicators will flash. Press again and LED will stop flashing.

Service Test - 183 Keypad Operation
Display shows a numeric or letter display indicating the last key pressed.
NOTE: Refrigerator Temperature UP/DOWN keypads have no effect when pressed and Freezer Temperature UP/DOWN keypads remain operational.

Service Test - 192 Ice Maker State Test
■ Display shows **dr** if left fresh food door switch is in the door open position.
■ Display shows **OFF** if ice maker power switch is in the off position and door closed.
■ Display shows **On** if the ice maker power switch is in the on position and the door closed and heater is off.
■ Display shows **OnH** if icemaker power switch is in the on position and harvest heater is on and door closed.

Service Test - 193 Ice Maker Relay
Press the Refrigerator Temperature UP/ + Keypad or Refrigerator DOWN /- Keypad to toggle the ice maker relay ON and OFF.
NOTE: Service tests **201-213** modifies factory settings to suit customers needs.

Service Test - 201 Mullion Heater Override
Press the Refrigerator Temperature UP /+ Keypad or Refrigerator DOWN /- Keypad to change Mullion Heater from cycling on with compressor (OFF position) to 100% operation (On Position).
NOTE: If present, the Humidity Control Button toggles between the selected Mullion Heater Function and 0% operation.

Service Test - 202 Default Defrost Operation
Press the Refrigerator Temperature UP /+ Keypad or Refrigerator DOWN /- Keypad to change Defrost Operation from normal adaptive defrost (Off position) to minimum time between defrosts (On position).

Service Test - 203 Show Temperature Set points
Press the Refrigerator Temperature UP /+ Keypad or Refrigerator DOWN /- Keypad to change from showing actual temperature (Off position) to show temperature set points only (On position).

Service Test - 211 Fresh Food Temperature Adjustment
Press the Refrigerator Temperature UP /+ Keypad or Refrigerator DOWN /- Keypad to change calibration of Fresh Food Temperature plus or minus in 1°F increments up to 6°F.
NOTE: Temperature will read in Fahrenheit regardless of what current temperature scale is being used.

Service Test - 212 Freezer Temperature Adjustment
Press the Refrigerator Temperature UP /+ Keypad or Refrigerator DOWN /- Keypad to change calibration of Freezer Temperature plus or minus 1°F in increments up to 6°F.
NOTE: Temperature will read in Fahrenheit regardless of what current temperature scale is being used.

Service Test - 213 Ice Compartment Temperature Adjustment
Press the Refrigerator Temperature UP /+ Keypad or Refrigerator DOWN /- Keypad to change calibration of Ice Compartment Temperature plus or minus 1°F in increments up to + 0 / + 8°F.
NOTE: Temperature will read in Fahrenheit regardless of what current temperature scale is being used.

Service Test - 221 Reset Default Settings
Press the Refrigerator Temperature UP /+ Keypad or Refrigerator DOWN /- Keypad to reset to factory default settings (dEF).

Service Test - 231 Water Filter Usage
Display shows the percent water filter consumption since water filter was reset. 100% indicates the filter should be replaced.

Service Test - 232 Water Filter Days In Use
Display shows the number of days since the water filter was reset.

Service Test - 241 Software Revision Main Control Board
Display shows the Software revision of the Main Control Board.

Service Test - 244 Software Revision Display Board
Display shows the Software revision of the Display Board.
NOTE: Service tests 3XX and above are reserved for Engineering Use Only.

© 2016. All rights reserved.

FOR SERVICE TECHNICIAN'S USE ONLY

W10787424C
Assy : W10787422C

W10787424C
Assy : W10787422C

Wiring Diagram

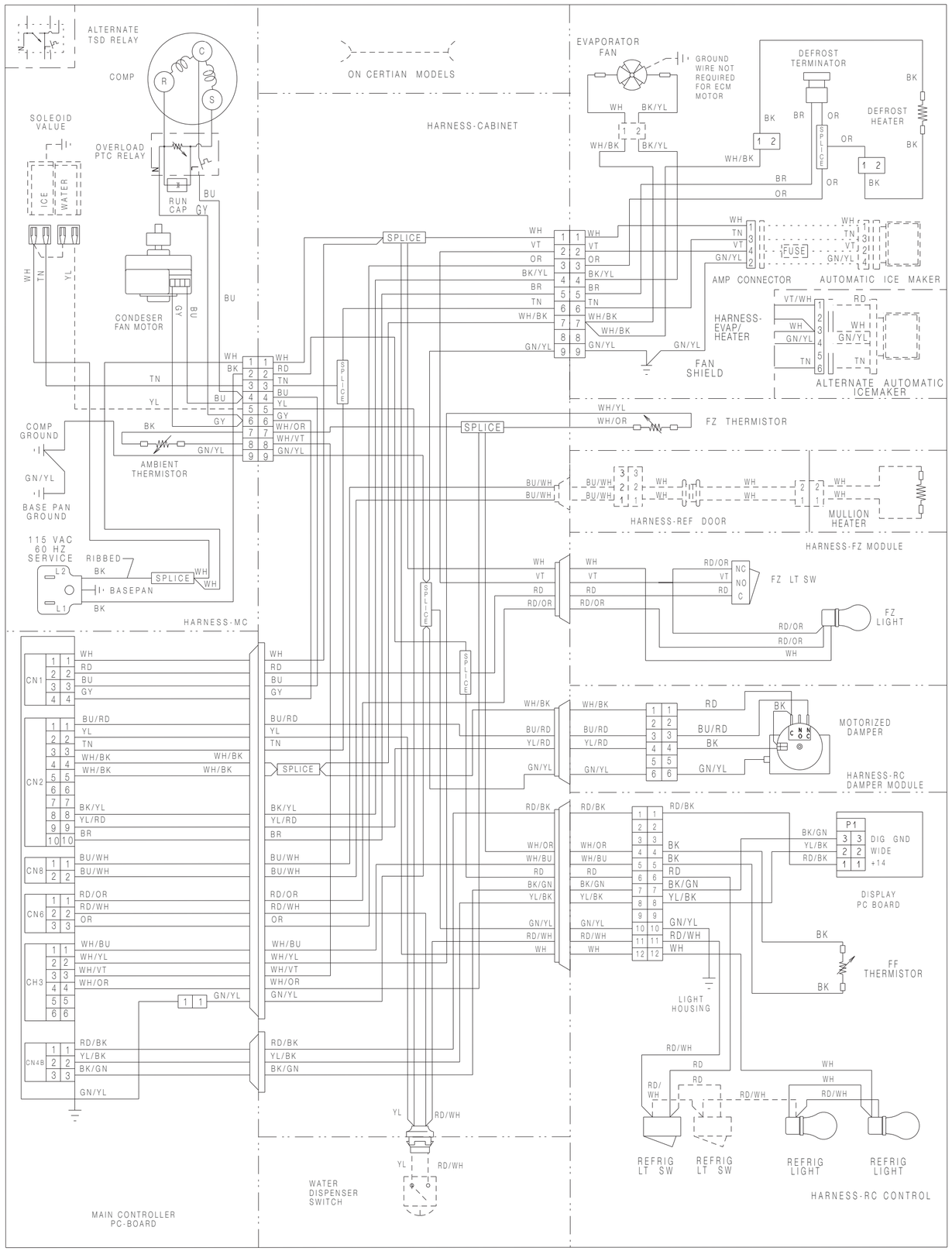

Schematic

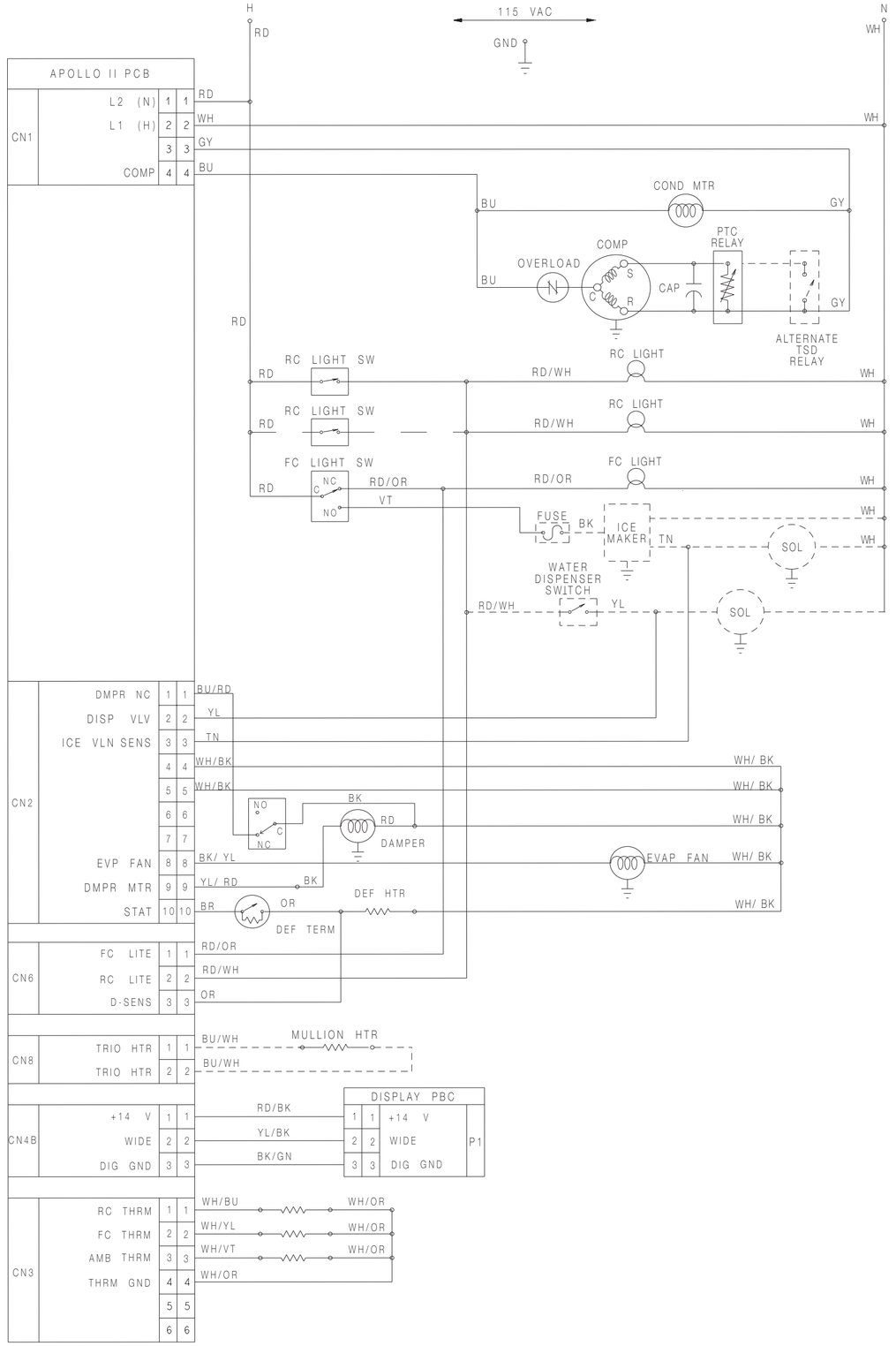

© 2016. All rights reserved.

À L'USAGE DU TECHNICIEN DE MAINTENANCE SEULEMENT

REMARQUE : Cette fiche contient des données techniques importantes.

Fiche technique **Ne pas enlever ou détruire**

⚠ DANGER



Risque de choc électrique

Seul un technicien autorisé est habilité à effectuer des mesures de tension aux fins de diagnostic.

Après avoir effectué des mesures de tension, déconnecter la source de courant électrique avant toute intervention.

Le non-respect de ces instructions peut causer un décès ou un choc électrique.

⚠ AVERTISSEMENT



Risque de choc électrique

Déconnecter la source de courant électrique avant l'entretien.

Replacer pièces et panneaux avant de faire la remise en marche.

Le non-respect de ces instructions peut causer un décès ou un choc électrique.

Mesures de tension – Information de sécurité

Lors des mesures de tension, observer les précautions suivantes :

- **Vérifier que les commandes sont à la position d'interruption de l'alimentation, pour que l'appareil ne puisse se mettre en marche dès le raccordement à une source d'énergie.**
- **Ménager un espace adéquat pour l'exécution des mesures de tension.**
- **Maintenir toute personne présente à distance de l'appareil, pour éviter tout risque de blessure.**
- **Toujours utiliser les instruments et outils de test appropriés.**
- **Après les mesures de tension, veiller toujours à interrompre l'alimentation électrique de l'appareil avant toute intervention sur l'appareil.**

Résultats sans charge, commandes en position normale

	kW/24 h ±0,4			Proportion du temps en cours de fonctionnement ± 10 %			Cycles marche-arrêt/24 h ± 10			Compartiment de réfrigération Température moyenne des aliments + 4°F			Compartiment de congélation Température moyenne des aliments + 4°F		
T° ambiante °F	70°	90°	110°	70°	90°	110°	70°	90°	110°	70°	90°	110°	70°	90°	110°
	1.0	1.50	2.1	35	50	70	30	30	30	38	38	38	0	0	0

Tableaux de test des relations entre températures

	Évaporateur Prise de courant + 3°F		Évaporateur Point d'entrée ± 3°F		Tubulure d'aspiration ± 10°F		Puissance totale moyenne ± 20 %		Pression de d'aspiration ± 3 PSIG		Pression de tête ± 5 PSIG	
T° ambiante °F	70°	90°	70°	90°	70°	90°	70°	90°	70°	90°	70°	90°
	-18	-15	-18	-15	75	95	110	120	-2	0	100	140

Spécifications des composants

Composant	Spécifications - toutes les pièces 115 VCA/60Hz sauf mention contraire		
Compresseur	BTUH ..... Puissance ..... Intensité rotor bloqué ..... Intensité à pleine charge ..... Résistance du bobinage en régime permanent ... Résistance du bobinage au démarrage	700 / EM3Z60HLT 60 Hz/99 W 11,7 ampères 0,9 A ±7 % 4,7 Ω ± 15 % 4,7 Ω ±15 % à 77°F/25°C	700 / EM3Y60HLP 60 Hz/99 W 11,7 ampères 0,9 A ±7 % 4,7 Ω ± 15 % 4,7 Ω ±15 % à 77°F/25°C
Relais	5sP/TSD2		
Condensateur de marche du compresseur	Tension ..... Capacité	180 VCA 12 µfd ± 10%	180 VCA 12 µfd ± 10%
Commande électrique de clapet	Durée maximale de fermeture ..... Résistance à la chaleur ..... Tours/minute	8 secondes 20°F - 110°F 5	8 secondes 20°F - 110°F 5
Thermistance	Température ..... 77°F ..... 36°F ..... 0°F	Résistance 2 700 Ω ± 5 % 7 964 Ω ± 1,0 % 23 345 Ω ± 2 %	Résistance 2 700 Ω ± 5 % 7 964 Ω ± 1,0 % 23 345 Ω ± 2 %
Moteur du condenseur	Rotation (depuis l'extrémité opposée à l'arbre) ... Tours/minute ..... Puissance ..... Intensité	Sens horaire 1120 tr/min 3,4 W ±15 % à 115 VCA 0,085 A ± à 115 VCA	Sens horaire 1120 tr/min 3,4 W ±15 % à 115 VCA 0,085 A ± à 115 VCA
Moteur du ventilateur de l'évaporateur	Rotation (depuis l'extrémité opposée à l'arbre) ... Tours/minute ..... Puissance ..... Remarque : Les pales du ventilateur doivent être complètement enfoncées sur l'arbre pour que le flux d'air soit correct.	Sens horaire 2800 tr/min 6,0 or 3,7 ± 15% watts à 115 VCA	Sens horaire 2800 tr/min 6,0 or 3,7 ± 15% watts à 115 VCA
Surcharge/relais	Intensité de déclenchement ultime à 158°F (70°C) ..... Température de fermeture ..... Température d'ouverture ..... Déclenchement rapide (en secondes) ..... Déclenchement rapide (en A à 77°F [25°C])	3,06 A ± 15% 142°F ± 16°F 221°F ± (9°F) 10 secondes ± 5 14,3 A ± 2 A	3,06 A ± 15% 142°F ± 16°F 221°F ± (9°F) 10 secondes ± 5 14,3 A ± 2 A
Thermostat (dégivrage)	Tension ..... Puissance ..... Intensité ..... Résistance entre les bornes : Supérieure à 42°F ± 5° ..... Inférieure à 12°F ± 7°	120/240 VCA 495 watts 5,8/3,8 A 56k Ω Ouvert Fermé	120/240 VCA 495 watts 5,8/3,8 A 56k Ω Ouvert Fermé
Élément chauffant de l'évaporateur	Tension ..... Puissance ..... Résistance	115 VCA 435 W ±5 % à 115 VCA (modèles de 22 pi3) 470 W ± 5 % à 115 VCA (modèles de 25 pi3) 30 Ω ±5 % (modèles de 22 pi3) 28 Ω ±5 % (modèles de 25 pi3)	115 VCA 435 W ±5 % à 115 VCA (modèles de 22 pi3) 470 W ± 5 % à 115 VCA (modèles de 25 pi3) 30 Ω ±5 % (modèles de 22 pi3) 28 Ω ±5 % (modèles de 25 pi3)
Carte de commande	Volt ..... Voir la section consacrée à la carte de commande pour les diagnostics.	120 VCA, 60Hz	120 VCA, 60Hz
Électrovanne arrivée d'eau,	Puissance	Côté marron 35 W Côté jaune 20 W	Côté marron 35 W Côté jaune 20 W
Contacteur d'éclairage	Type ..... Tension ..... Intensité	Unipolaire bidirectionnel NF 125/250 VCA 8/4 A	Unipolaire bidirectionnel NF 125/250 VCA 8/4 A
Commutateur d'éclairage/ interverrouillage	Type ..... Tension	Unipolaire bidirectionnel NO/NF 125/250 VCA	Unipolaire bidirectionnel NO/NF 125/250 VCA

Dépannage de la carte de commande

Mode de programmation :

REMARQUE : Le code du programme est situé sur la plaque signalétique de l'appareil après la mention Code.

1. Appuyer sans relâcher la touche Alarme de porte.
2. Appuyer sur la touche DOWN/- de réglage de la température du congélateur pendant 3 secondes.
3. Relâcher la touche Alarme de porte et attendre 3 secondes.
4. Le module de commande affiche alors **PE** pour indiquer l'accès au mode de programmation.
5. L'accès est confirmé en appuyant une nouvelle fois sur la touche DOWN/- de réglage de la température du congélateur.
6. L'afficheur indique le CODE de programme actuel. Cette valeur doit être validée avec le CODE de programme inscrit sur la plaque signalétique.
   REMARQUE : Si le CODE de programme est correct, il suffit alors d'appuyer sur la touche Alarme de porte pendant 3 secondes pour quitter le mode de programmation.
7. Appuyer sur la touche UP/+ ou DOWN/- de réglage de la température du réfrigérateur pour changer la valeur numérique à chaque pression sur la touche.
8. Le point décimal indique le chiffre sélectionné. Appuyer sur la touche UP/+ de réglage de la température du congélateur pour sélectionner le prochain chiffre.
9. Une fois le CODE de programme souhaité saisi, appuyer sans relâcher sur la touche DOWN/- de réglage de la température du congélateur jusqu'à ce que le CODE de programme se mette à clignoter, indiquant ainsi qu'il a été mémorisé.

REMARQUE : Si le code de programme saisi n'est pas valide, le module de commande ne mémorise pas le nouveau code mais retentit un bip. (L'appareil n'exécute PAS un CODE de programme 0000). Une fois le CODE de programme enregistré, appuyer sur une touche pour quitter le mode de programmation. Si le code de programme n'est pas correct, cette procédure doit être répétée.

Pour quitter le mode de programmation, il suffit d'appuyer sur la touche Alarme de porte pendant 3 secondes ou n'effectuer aucune action pendant quatre minutes.

Fonctionnement du dégivrage :

La carte de commande adapte la durée de fonctionnement du compresseur entre les dégivrages pour obtenir des intervalles de dégivrage optimaux en surveillant la durée pendant laquelle le chauffage du dégivrage est en marche. Après la mise sous tension initiale, l'intervalle de dégivrage correspond à 4 heures de fonctionnement du compresseur. Le dégivrage a lieu immédiatement une fois les 4 heures écoulées.

Mode de dégivrage forcé :

La fonction de dégivrage forcé est exécutée en utilisant l'afficheur du congélateur et les touches de réglage de la température du réfrigérateur. Accéder au mode de dégivrage forcé en effectuant la séquence d'événements suivante :

1. Appuyer sans relâcher la touche Alarme de porte.
2. Appuyer sur la touche DOWN/- de réglage de la température du réfrigérateur.
3. Relâcher la touche Alarme de porte et attendre 3 secondes. **Fd** apparaît sur l'affichage du congélateur.
4. Appuyer sur la touche DOWN/- de réglage de la température du réfrigérateur. **Sh** apparaît sur l'affichage droit.
5. Appuyer de nouveau pour forcer le dégivrage et **Fd** et **Sh** clignotent sur l'affichage indiquant que l'appareil es en mode de dégivrage.

Mode de test de service :

Les fonctions du test de service sont exécutées en utilisant l'afficheur et les touches de réglage de la température du réfrigérateur. Accéder au mode de test de service en effectuant la séquence d'événements suivante :

1. Appuyer sans relâcher la touche Alarme de porte.
2. Appuyer sur la touche UP/+ de réglage de la température du réfrigérateur.
3. Relâcher la touche Alarme de porte et attendre 3 secondes.
4. L'affichage du congélateur indique alors **SE** confirmant l'accès au mode de service.
5. Appuyer de nouveau sur la touche UP/+ de réglage de la température du réfrigérateur pour confirmer l'accès au mode de service.
6. 101 est indiqué sur l'affichage gauche et des chiffres ou des tirets sont indiqués sur l'affichage droit.
7. Appuyer sur la touche UP/+ de réglage de la température du réfrigérateur et sur la touche DOWN/- de réglage de la température du congélateur pour faire passer aux numéros de test de service.
8. Pour quitter le mode de test de service, ouvrir puis fermer la porte du réfrigérateur ou appuyer sans relâcher la touche Alarme de porte pendant 3 secondes.

Test de service - 101 : élément chauffant de dégivrage et circuit de dégivrage
Appuyer sur la touche UP/+ et la touche DOWN/- de réglage de la température du réfrigérateur pour mettre sous ou hors tension le circuit de dégivrage. L'affichage indique OFF lorsque hors tension, OP lorsque sous tension avec thermostat de dégivrage ouvert et CL lorsque sous tension avec thermostat de dégivrage fermé.

Test de service - 102 : ventilateur de compresseur / condensateur
Appuyer sur la touche UP/+ et la touche DOWN/- de réglage de la température du réfrigérateur pour mettre sous ou hors tension le ventilateur du compresseur/condensateur.

Test de service - 112 : ventilateur du congélateur
Appuyer sur la touche UP/+ et la touche DOWN/- de réglage de la température du réfrigérateur pour mettre le ventilateur du congélateur sous tension à la vitesse élevée ou à la vitesse basse ou hors tension.
REMARQUE : L'affichage indique **0.0** pour hors tension, **11.0-14.0** volts pour vitesse élevée ou **7.75- 8.25** volts pour vitesse basse.

Test de service - 113 : ventilateur du compartiment à glaçons
Appuyer sur la touche UP/+ et la touche DOWN/- de réglage de la température du réfrigérateur pour mettre le ventilateur du compartiment à glaçons sous tension à la vitesse élevée ou à la vitesse basse ou hors tension.
REMARQUE : L'affichage indique **0.0** pour hors tension, **11.0-14.0** volts pour vitesse élevée ou **7.75- 8.25** volts pour vitesse basse.

Test de service - 121 : fonctionnement du clapet
Appuyer sur la touche UP/+ et la touche DOWN/- de réglage de la température du réfrigérateur pour faire passer le clapet de l'état ouvert **OP** à l'état fermé **CL** et inversement.
REMARQUE : Si le clapet est en train de s'ouvrir ou de se fermer, il n'est pas possible de modifier l'état ouvert à l'état fermé et inversement et un bip retentit. L'affichage indique l'état **–CL** ou **–OP** si le clapet est en train de se fermer ou de s'ouvrir.

Test de service - 131 : élément chauffant du montant central
Appuyer sur la touche UP/+ et la touche DOWN/- de réglage de la température du réfrigérateur pour faire passer l'élément chauffant du montant central de l'état hors tension à l'état sous tension et inversement.

Test de service - 141 : thermistance du réfrigérateur
Indique la température du réfrigérateur, **OP** pour thermistance ouverte, ou **SH** pour thermistance court-circuitée.

Test de service - 142 : thermistance du congélateur
Indique la température du congélateur, **OP** pour thermistance ouverte, ou **SH** pour thermistance court-circuitée.

Test de service - 144 : thermistance de température ambiante
Indique la température ambiante, **OP** pour thermistance ouverte, ou **SH** pour thermistance court-circuitée.

Test de service - 145 : thermistance de la boîte à glaçons
Indique la température de la boîte à glaçons, **OP** pour thermistance ouverte, ou **SH** pour thermistance court-circuitée.

Test de service - 151 : état de la porte du réfrigérateur
Indique l'état de la porte du réfrigérateur : **OP** (ouvert) ou **CL** (fermé).
REMARQUE : En appuyant sur l'un des contacteurs de la porte du réfrigérateur, il est possible de faire passer à l'état **OP** (ouvert) à l'état **CL** (fermé) et inversement.

Test de service - 152 : état de la porte du congélateur
Indique l'état de la porte du congélateur : **OP** (ouvert) ou **CL** (fermé).
REMARQUE : En appuyant sur le contacteur de la porte du congélateur, il est possible de faire passer à l'état **OP** (ouvert) à l'état **CL** (fermé) et inversement.

Test de service - 153 : désactivation des lampes internes
Appuyer sur la touche UP/+ et la touche DOWN/- de réglage de la température du réfrigérateur pour faire passer les lampes internes de l'état activé **EN** à l'état désactivé **dIS** et inversement.

Test de service - 163 : distributeur d'eau
L'affichage indique l'état de la vanne de distribution d'eau (ouvert ou fermé).
REMARQUE : En appuyant sur le poussoir de l'actionneur ou du remplissage avant, il est possible de contrôler l'état de la vanne de distribution d'eau.

Test de service - 164 : porte externe de la goulotte à glaçons
Indique l'état de la porte externe de la goulotte à glaçons : **CL** (fermé) ou **OP** (ouvert).
REMARQUE : En appuyant sur le poussoir de l'actionneur, il est possible de contrôler l'état de la porte externe de la goulotte à glaçons.

Test de service - 165 : lampe du distributeur
L'affichage indique l'état de la lampe du distributeur (ouvert ou fermé).
REMARQUE : En appuyant sur le poussoir de l'actionneur ou du remplissage avant, il est possible de contrôler l'état de la lampe du distributeur.

Test de service - 167 : test de l'élément chauffant de la cavité (sur certains modèles)
Fait alterner entre la mise sous tension et la mise hors tension de l'élément chauffant de la cavité.
REMARQUE : Appuyer sur la touche UP/+ et la touche DOWN/- de réglage de la température du réfrigérateur alterne la mise sous ou hors tension des éléments chauffants de la cavité.

Test de service - 168 : distributeur de glaçons et fonctionnement de la porte interne de la goulotte à glaçons
L'affichage indique l'état du moteur de vis sans fin et de la porte interne de la goulotte à glaçons. (ouvert ou fermé)
REMARQUE : En appuyant sur le poussoir de l'actionneur, il est possible de contrôler l'état du moteur de vis sans fin et de la porte interne de la goulotte à glaçons.

Test de service - 171 : poussoir de l'actionneur
L'affichage indique l'état du poussoir de l'actionneur (ouvert ou fermé).

Test de service - 172 : remplissage avant (sur certains modèles)
L'affichage indique l'état du remplissage avant (ouvert ou fermé).

Test de service - 173 : éclairage ambiant
L'affichage indique le niveau d'éclairage mesuré par le détecteur de lumière (élevé ou faible) Si le niveau d'éclairage mesuré par le détecteur de lumière est faible, la veilleuse s'allume. En modifiant l'exposition à l'éclairage ambiant du détecteur de lumière, il est possible de contrôler la mesure de détection.

Test de service - 175 : ligne du distributeur
L'affichage indique le statut de la ligne du distributeur (ouvert ou fermé).
REMARQUE : En appuyant sur le poussoir de l'actionneur ou du remplissage avant, il est possible de changer le statut de la ligne du distributeur.

Test de service - 182 : fonctionnement du témoin à DEL
Appuyer sur la touche UP/+ et la touche DOWN/- de réglage de la température du réfrigérateur pour afficher le fonctionnement des témoins à DEL. Tous les témoins à DEL clignotent. Appuyer de nouveau et les témoins à DEL cessent de clignoter.

Test de service - 183 : fonctionnement de la touche
Selon la dernière touche appuyée, un chiffre ou une lettre est affiché.
REMARQUE : Les touches UP/DOWN de réglage de la température du réfrigérateur n'ont aucun effet lorsqu'appuyées et les touches UP/DOWN de réglage de la température du congélateur demeurent opérationnelles.

Test de service 192 : test d'état de la machine à glaçons
■ L'affichage indique **dr** si le contacteur de la porte du réfrigérateur gauche est en position de porte ouverte.
■ L'affichage indique **OFF** si l'interrupteur d'alimentation de la machine à glaçons est in position d'arrêt et la porte est fermée.
■ L'affichage indique **On** si l'interrupteur d'alimentation de la machine à glaçons est en position de marche et l'élément chauffant est hors tension.
■ L'affichage indique **OnH** si l'interrupteur d'alimentation de la machine à glaçons est en position de marche et l'élément chauffant de collecte est sous tension et la porte est fermée.

Test de service - 193 : relais de la machine à glaçons
Appuyer sur la touche UP/+ et la touche DOWN/- de réglage de la température du réfrigérateur pour mettre sous ou hors tension le relais de la machine à glaçons.
REMARQUE : Tests de service **201-213** modifient les réglages d'usine pour répondre aux besoins des clients.

Test de service - 201 : contournement de l'élément chauffant du montant central
Appuyer sur la touche UP/+ ou sur la touche DOWN/- de réglage de la température du réfrigérateur pour modifier l'élément chauffant du montant central de fonctionnement par intermittence avec compresseur (position OFF) à fonctionnement à 100 % (position ON).
REMARQUE : Si présent, le bouton de commande d'humidité alterne entre la fonction de l'élément chauffant du montant central et le fonctionnement à 0 %.

Test de service - 202 : fonctionnement de dégivrage par défaut
Appuyer sur la touche UP/+ ou sur la touche DOWN/- de réglage de la température du réfrigérateur pour modifier le fonctionnement de dégivrage de dégivrage adaptatif normal (position OFF) à la durée minimale entre dégivrages (position ON).

Test de service - 203 : indique les points de réglage de température
Appuyer sur la touche UP/+ ou sur la touche DOWN/- de réglage de la température du réfrigérateur pour modifier l'affichage actuel de la température (position OFF) à l'affichage des points de réglage de température seulement (position ON).

Test de service - 211 : réglage de la température du réfrigérateur
Appuyer sur la touche UP/+ ou la touche DOWN/- de réglage de la température du réfrigérateur pour modifier le calibrage de la température du réfrigérateur par tranches de 1°F, plus ou moins, jusqu'à 6°F.
REMARQUE : La température est lue en Fahrenheit, quelle que soit l'échelle de température actuelle utilisée.

Test de service - 212 : réglage de la température du congélateur
Appuyer sur la touche UP/+ ou la touche DOWN/- de réglage de la température du réfrigérateur pour modifier le calibrage de la température du congélateur par tranches de 1°F, plus ou moins, jusqu'à 6°F.
REMARQUE : La température est lue en Fahrenheit, quelle que soit l'échelle de température actuelle utilisée.

Test de service - 213 : réglage de la température du compartiment à glaçons
Appuyer sur la touche UP/+ ou la touche DOWN/- de réglage de la température du réfrigérateur pour modifier le calibrage de la température du compartiment à glaçons par tranches de 1°F, plus ou moins, jusqu'à + 0 / + 8°F.
REMARQUE : La température est lue en Fahrenheit, quelle que soit l'échelle de température actuelle utilisée.

Test de service - 221 : réinitialisation des réglages par défaut
Appuyer sur la touche UP/+ ou la touche DOWN/- de réglage de la température du réfrigérateur pour réinitialiser les réglages d'usine par défaut (dEF).

Test de service - 231 : utilisation du filtre à eau
L'affichage indique le pourcentage de consommation d'eau filtrée depuis que le filtre à eau a été réinitialisé. 100 % indique que le filtre doit être remplacé.

Test de service - 232 : nombre de jours d'utilisation du filtre à eau
L'affichage indique le nombre de jours depuis que le filtre à eau a été réinitialisé.

Test de service - 241 : tableau de commande principal de révision du logiciel
L'affichage indique la révision de logiciel du tableau de commande principal.

Test de service - 244 : tableau d'affichage de révision du logiciel
L'affichage indique la révision de logiciel du tableau d'affichage.
REMARQUE : Les tests de service 3XX et supérieurs sont réservés pour l'utilisation d'ingénierie uniquement.

© 2016. Tous droits réservés.

À L'USAGE DU TECHNICIEN DE MAINTENANCE SEULEMENT

W10787423C
Assy : W10787422C

W10787423C
Assy : W10787422C

Schéma de câblage

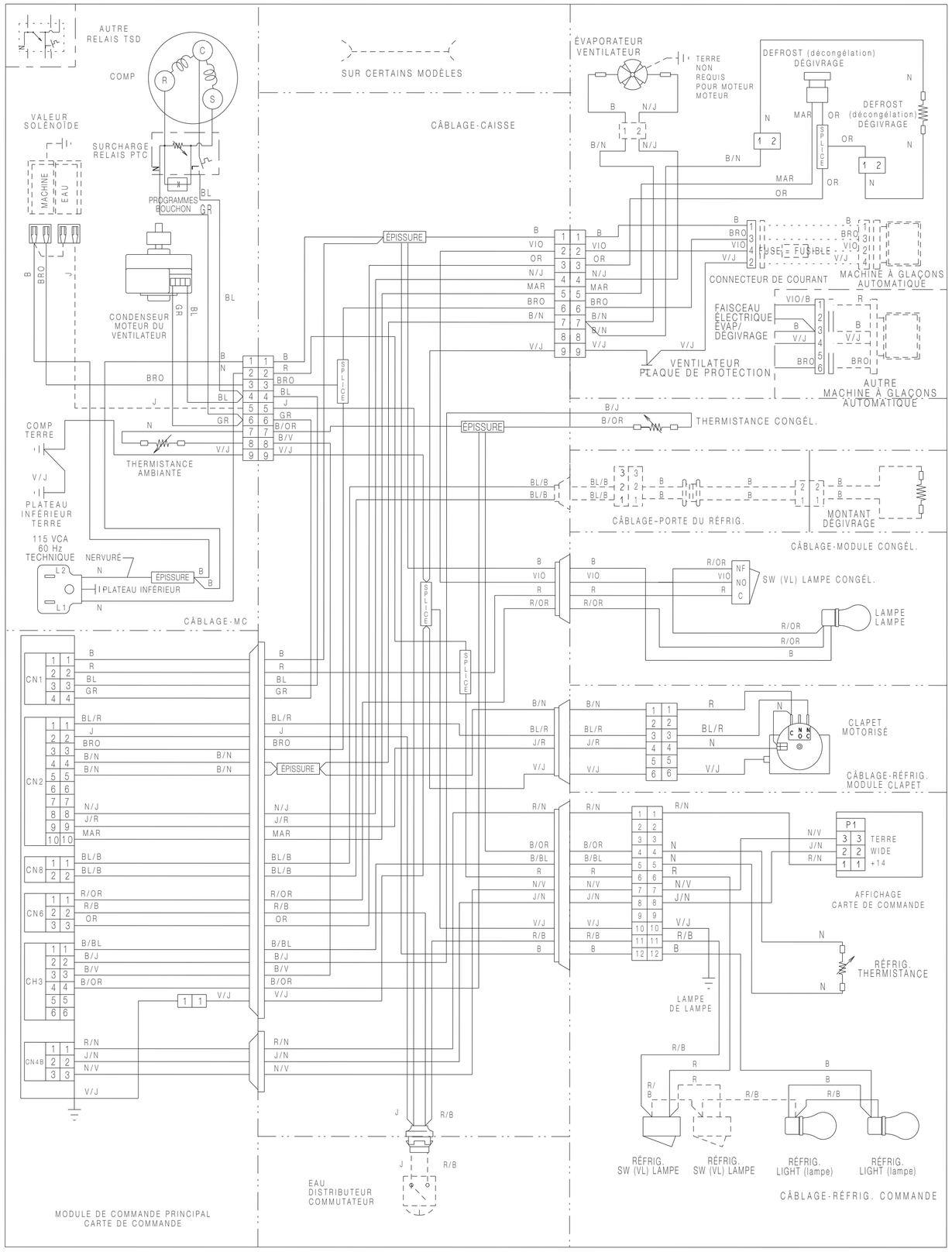

Schéma

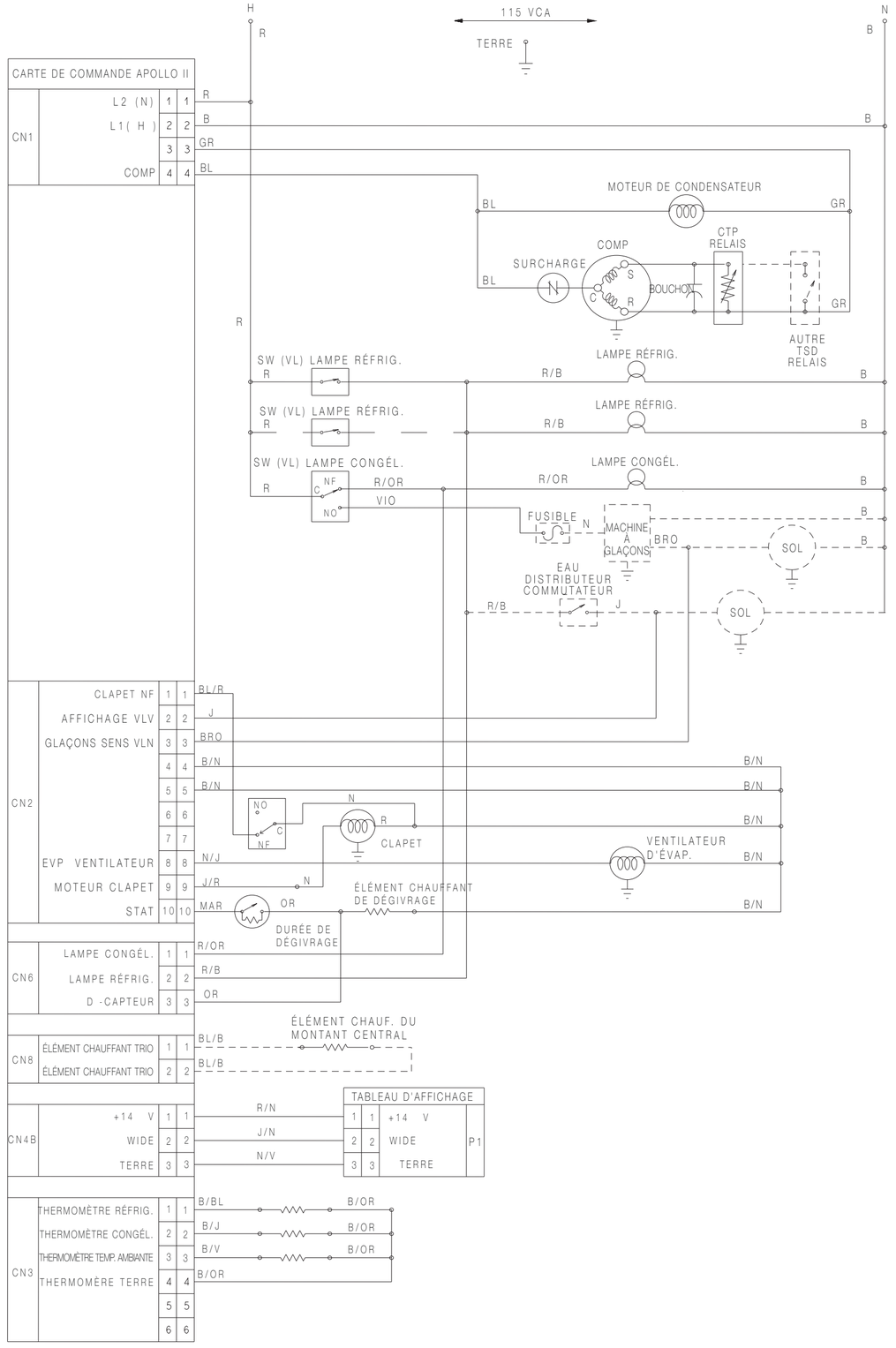

© 2016. Tous droits réservés.