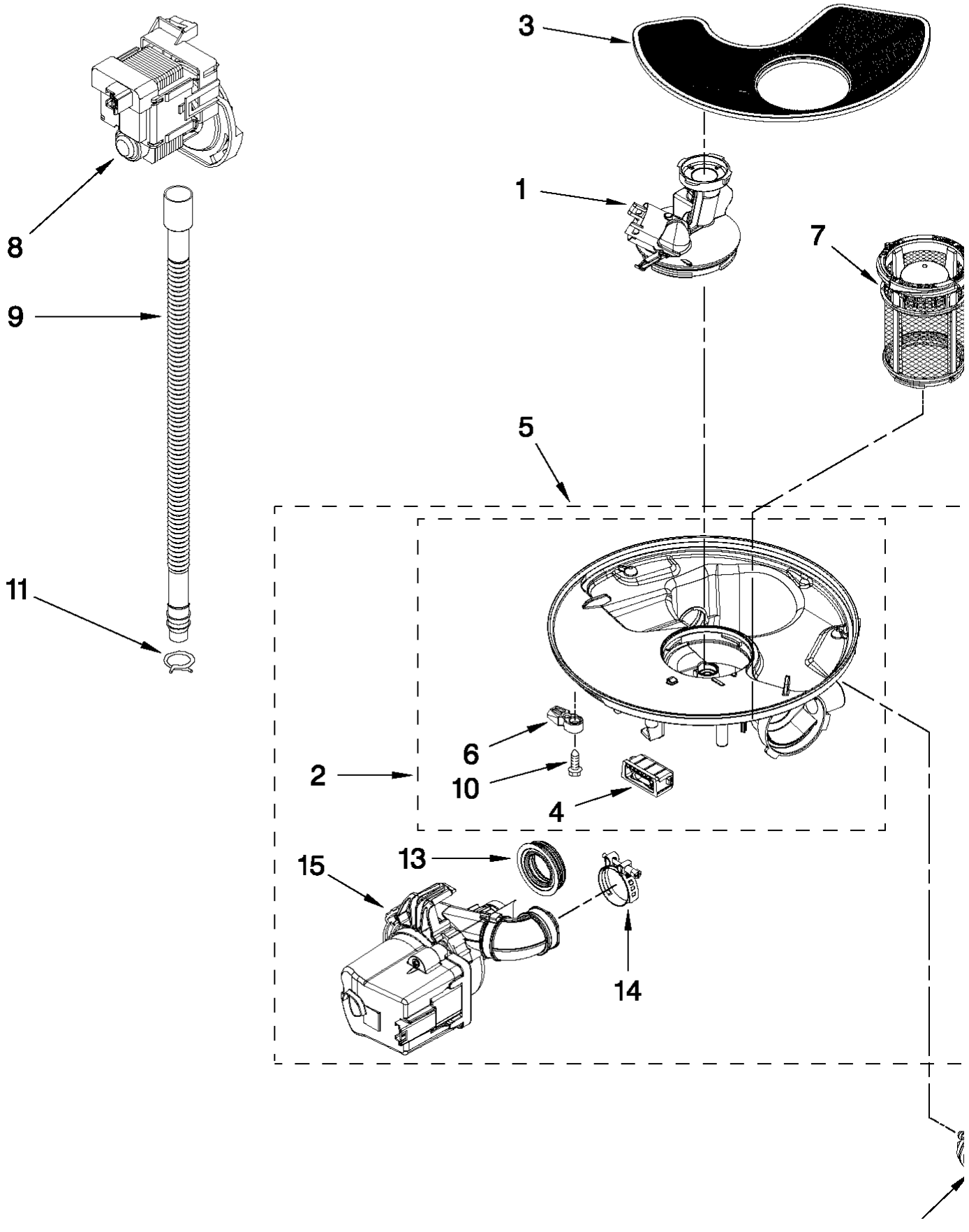
3
8
1
7
9
5
11
6
2
10
4
15
13
14

12