⚠ WARNING

Electrical Shock Hazard

Disconnect power before servicing.

Replace all parts and panels before operating.

Failure to do so can result in death or electrical shock.

⚠ AVERTISSEMENT

Risque de choc électrique

Déconnecter la source de courant électrique avant l'entretien.

Replacer pièces et panneaux avant de faire la remise en marche.

Le non-respect de ces instructions peut causer un décès ou un choc électrique.

PRECAUTIONS TO BE OBSERVED BEFORE AND DURING SERVICING OF DISHWASHER

A. Even with the door open, there is line voltage at several points in the console and below the tub. Therefore, be sure to disconnect the power supply at the fuse box before replacing a component.

B. Always check wiring harness and connectors before any test procedures.

C. Disconnect power supply before touching the circuit board or re-seating control connectors.

D. Voltage checks are made by inserting probes beside wires on connector with the AC power source applied and the connector blocks plugged in.

E. Resistance checks are made on components with the wiring harness disconnected.

PRÉCAUTIONS À PRENDRE AVANT ET PENDANT LA RÉPARATION DU LAVE-VAISSELLE

A. *Même si la porte est ouverte, une tension de ligne passe à plusieurs endroits dans le tableau de commande et sous la cuve. Aussi, assurez-vous de couper l'alimentation électrique à la boîte de fusibles, avant de remplacer un composant.*

B. *Vérifier toujours le faisceau de conducteurs et les bornes avant d'effectuer tout essai.*

C. *Déconnecter le courant électrique avant de toucher la carte de circuits ou de réinstaller les connecteurs des organes de commande.*

D. *Pour contrôler le voltage, insérer les sondes à côté des fils sur le connecteur tandis que la source CA est active et que les blocs de connexion sont branchés.*

E. *Les vérifications de la résistance s'effectuent sur des composants dont le faisceau de conducteurs est débranché.*

Electrostatic Discharge (ESD) Sensitive Electronics

ESD problems are present everywhere. ESD may damage or weaken the electronic board. The new board may appear to work well after repair is finished, but failure may occur at a later date due to ESD stress.

- Use an anti-static wrist strap. Connect wrist strap to green ground connection point or unpainted metal in the appliance

  - OR -

  Touch your finger repeatedly to a green ground connection point or unpainted metal in the appliance.
- Before removing the part from its package, touch the anti-static bag to a green ground connection point or unpainted metal in the appliance.
- Avoid touching electronic parts or terminal contacts; handle electronic board by edges only.
- When repackaging failed electronic board in anti-static bag, observe above instructions.

Circuits électroniques sensibles aux décharges électrostatiques

Les problèmes de décharges électrostatiques sont présents partout. Ces décharges peuvent endommager ou affaiblir l'ensemble de commande électronique. Le nouvel ensemble de commande peut sembler bien fonctionner après la réparation, mais il peut se révéler défectueux par la suite, à cause de la contrainte due aux décharges électrostatiques.

- *Porter un bracelet antistatique. Relier le bracelet à la connexion de masse verte ou à une partie métallique non peinte de la machine*

  - OU -

  Toucher plusieurs fois du doigt une connexion de masse verte ou une partie métallique non peinte de la machine.
- *Avant de sortir la pièce de son emballage, appliquer le sac antistatique sur une connexion de masse verte ou une pièce métallique non peinte de la machine.*
- *Éviter de toucher les pièces électroniques ou les contacts des bornes; ne manipuler l'ensemble de commande électronique que par ses bords.*
- *Quand on place l'ensemble de commande électronique défectueux dans le sac antistatique, respecter les instructions ci-dessus.*

MANUFACTURED UNDER ONE OR MORE OF THE FOLLOWING UNITED STATES PATENTS:

4,559,959 4,927,033 5,165,435 5,881,906
4,673,441 5,018,550 5,202,582 5,882,739
4,693,526 5,039,828 5,474,378 5,900,070
4,758,057 5,069,360 5,760,493 5,909,743
4,776,620 5,165,433 5,803,100 5,924,433
DES314,256 DES393,333

OTHER PATENTS PENDING

MANUFACTURED UNDER ONE OR MORE OF THE FOLLOWING CANADIAN PATENTS:

2,001,663 2,049,828 2,075,251
2,022,831 2,053,752

OTHER PATENTS PENDING

©2000 WHIRLPOOL CORPORATION, ALL RIGHTS RESERVED

FABRIQUÉ SOUS UN OU PLUSIEURS DES BREVETS AMÉRICAINS SUIVANTS :

4,559,959 4,927,033 5,165,435 5,881,906
4,673,441 5,018,550 5,202,582 5,882,739
4,693,526 5,039,828 5,474,378 5,900,070
4,758,057 5,069,360 5,760,493 5,909,743
4,776,620 5,165,433 5,803,100 5,924,433
DES314,256 DES393,333

AUTRES BREVETS EN INSTANCE

FABRIQUÉ SOUS UN OU PLUSIEURS DES BREVETS CANADIENS SUIVANTS :

2,001,663 2,049,828 2,075,251
2,022,831 2,053,752

AUTRES BREVETS EN INSTANCE

© 2000, WHIRLPOOL CORPORATION, TOUS DROITS RÉSERVÉS

STAINLESS STEEL TUB PLATFORM WIRING DIAGRAM

SCHÉMA DE CÂBLAGE – MODÈLES À CUVE D'ACIER INOXYDABLE

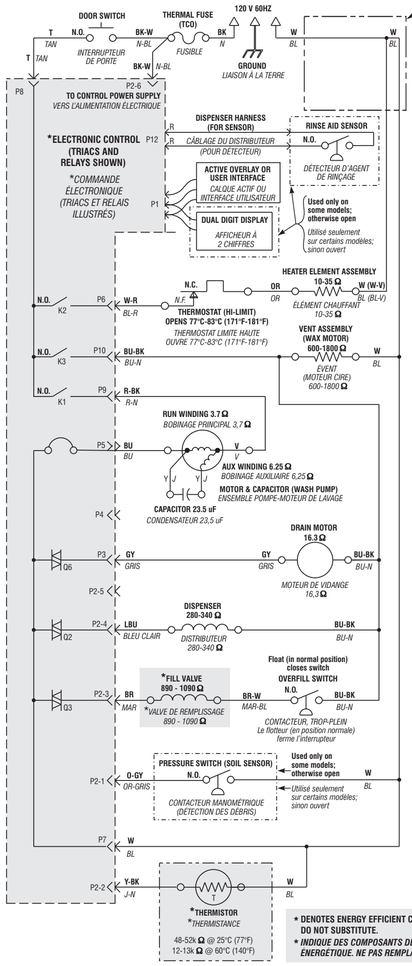

*** DENOTES ENERGY EFFICIENT COMPONENTS. DO NOT SUBSTITUTE.**

**** INDIQUE DES COMPOSANTS DE BON RENDEMENT ENERGÉTIQUE. NE PAS REMPLACER.***

PLASTIC TUB PLATFORM WIRING DIAGRAM

SCHÉMA DE CÂBLAGE – MODÈLES À CUVE DE PLASTIQUE

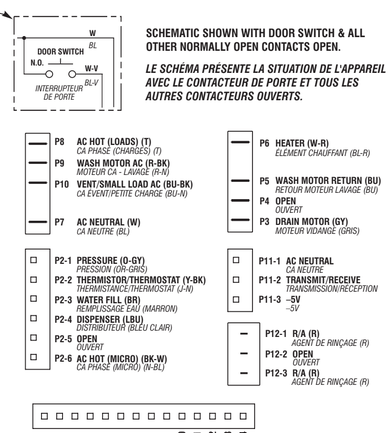

SCHEMATIC SHOWN WITH DOOR SWITCH & ALL OTHER NORMALLY OPEN CONTACTS OPEN.

LE SCHÉMA PRÉSENTE LA SITUATION DE L'APPAREIL AVEC LE CONTACTEUR DE PORTE ET TOUS LES AUTRES CONTACTEURS OUVERTS.

SPECIFICATIONS

Electrical Supply:
(Under load) 60 Hz, 120 VAC.

Supply Water Flow Rate:
To fill 1.9 liters (2 quarts) in 27 seconds, 120 psi maximum, 20 psi minimum.

Supply Water Temperature:
49° C (120° F) (Before starting a cycle, run water from sink faucet until hot).

Water Charge:
6.8 liters (1.8 gallons) – first fill (approx).

6.5 liters (1.7 gallons) – all other fills.

Lower Spray Arm Rotation:
25 to 40 rpm.

Upper Spray Arm Rotation:
25 to 35 rpm.

REPAIR KITS

Vinyl Touch-Up Kits:
675576 (Blue)
676453 (White)
676455 (Gray)

FICHE TECHNIQUE

Alimentation :
(Sous charge) 60 Hz, 120 V c.a.

Débit d'arrivée d'eau :
Pour remplir 1,9 litre (2 pintes) en 27 secondes, 120 lb/po² maximum, 20 lb/po² minimum.

Température d'arrivée d'eau :
49° C (120° F) (avant le début d'un cycle, faire couler l'eau du robinet jusqu'à ce qu'elle soit chaude).

Charge d'eau :
6,8 litres (1,8 gal) – Premier remplissage (approx.).

6,5 litres (1,7 gal) – remplissages suivants.

Rotation du bras gicleur inférieur : *25 à 40 tr/mn.*

Rotation du bras gicleur supérieur : *25 à 35 tr/mn.*

TROUSSES DE RÉPARATION

Trousses de retouche - vinyle :
675576 (bleu)
676453 (blanc)
676455 (gris)

DISHWASHER STRIP CIRCUITS

The following individual circuits are for use in diagnosis. **Before starting diagnosis, check the line voltage and check for blown fuses. Then, disconnect power for resistance checks. To check resistance of a component, disconnect harness leads first.**

CIRCUITS DU LAVE-VAISSELLE

Les circuits suivants sont utilisés seulement aux fins de contrôles de résistance et de diagnostic. ***Avant d'entreprendre un processus de diagnostic, contrôler la tension du circuit d'alimentation et l'état des fusibles. Débrancher ensuite l'appareil pour pouvoir contrôler les valeurs de résistance. Pour mesurer la résistance d'un composant, débrancher d'abord les conducteurs du câblage.***

POWER UP *MISE EN MARCHE*

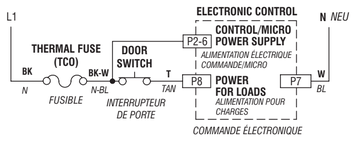

FILL *REMPLISSAGE*

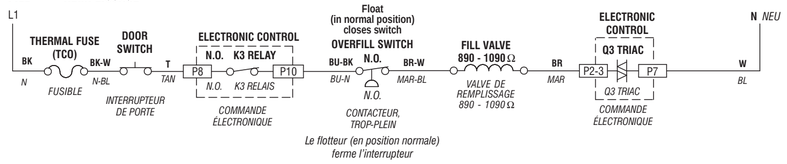

WASH/RINSE *LAVAGE/RINÇAGE*

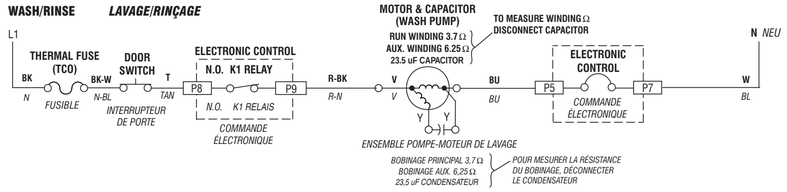

SOIL SENSING *DÉTECTION DES DÉBRIS*

Used only on some models, otherwise open. Pump is also washing during sensing periods (see WASH / RINSE)

Utilisé seulement sur certains modèles, sinon ouvert. La pompe lave également durant les périodes de détection (voir LAVAGE/RINÇAGE)

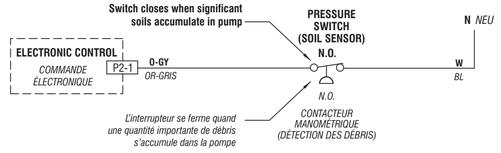

DISPENSER (DETERGENT & RINSE AID) *DISTRIBUTEUR - DÉTERGENT ET AGENT DE RINÇAGE*

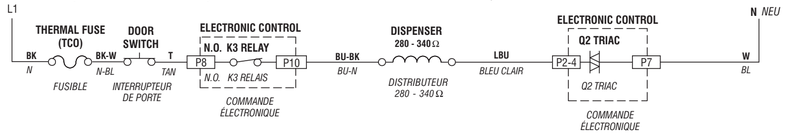

WATER HEATING *CHAUFFAGE DE L'EAU*

Pump is also washing during water heating periods (see WASH/RINSE)

La pompe lave également durant les périodes de chauffage de l'eau (voir LAVAGE/RINÇAGE)

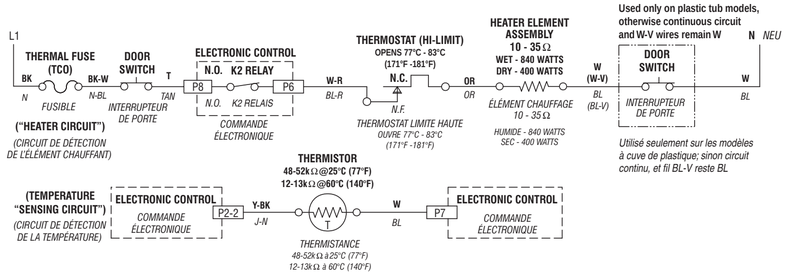

DRAIN *VIDANGE*

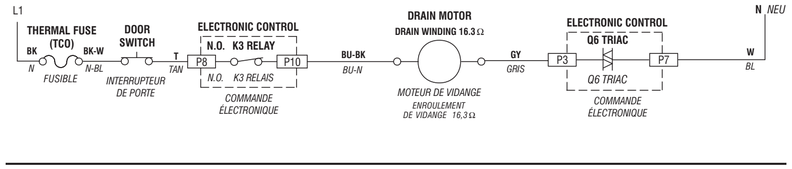

VENT *ÉVENT*

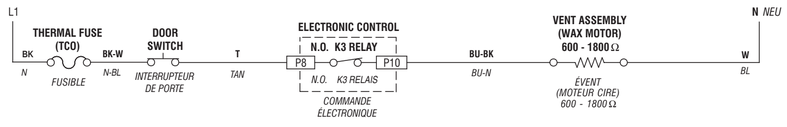

HEAT DRY *SÉCHAGE À LA CHALEUR*

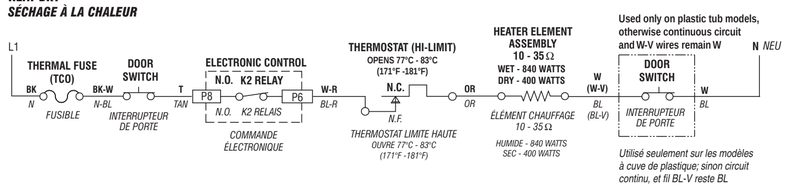

REMOVE/REINSTALL WASH PUMP ASSEMBLY

1. Remove any remaining water in the dishwasher. If possible, the CANCEL/DRAIN button may be used.
2. Disconnect electrical power to the dishwasher.
3. Open dishwasher door and remove lower rack.
4. Pull upper rack partially forward and detach the water delivery system from the tub anchor points (2 clips on stainless models; 2 screws on plastic models). Removal of the upper rack may ease removal of the water delivery system, but is not necessary.
5. At rear of pump, grasp the water delivery system and rotate clockwise while lifting upward. When rotation stops, lift the lower spray arm until it is clear of the pump and pull forward. The spray arm assembly and water delivery system should now be free for removal.
6. If only inspecting/servicing the chopper system, repairing the filter assembly, or removing foreign objects, skip to "Chopper/Filter Service" section at right.
7. To separate the pump from the tub assembly, close the dishwasher door and remove the lower access panel. (Additional clearance for working under the unit can be gained by removing the door panel.)
8. Place a shallow pan under the drain pump area to catch any water remaining in the unit.
9. Disconnect the drain loop from the pump by removing the clamp and pulling the hose forward. If equipped, also remove the pressure sensor by removing the screw and pulling the part forward.
10. Remove the drain pump by depressing the locking tab and rotating the pump counterclockwise (as viewed from the right side of unit).
11. Slide shallow pan out and discard water caught.
12. Disconnect the thermistor and motor electrical connections.
13. Remove 3 pump-retaining tabs.
14. Press upward on the pump to dislodge. Push the assembly toward the rear of dishwasher and rotate the front upward until the drain port is above the tub opening. Rest the pump in a stable position.
15. Reopen dishwasher door and lift the pump from the unit.
16. To install the pump, lubricate the pump seal and reverse the procedure above.

DISASSEMBLE/REASSEMBLE MOTOR SUBASSEMBLY

1. Remove pump assembly. See "Remove/Reinstall Wash Pump Assembly" section above.
2. Remove bolt and shield located above motor.
3. Rotate motor counterclockwise (as viewed from rear of pump assembly).
4. Separate motor subassembly by pulling motor away from plastic sump.
5. Remove impeller by inserting screwdriver into rear of motor to engage cooling fins. Rotate impeller counterclockwise (as viewed from impeller). Take care not to damage fins or scratch motor windings.
6. Face seals may be removed by carefully prying with a small flat-bladed screwdriver. Do not scratch the plastic sealing surfaces.
7. To reassemble, carefully lubricate all rubber components and reverse the procedure above.

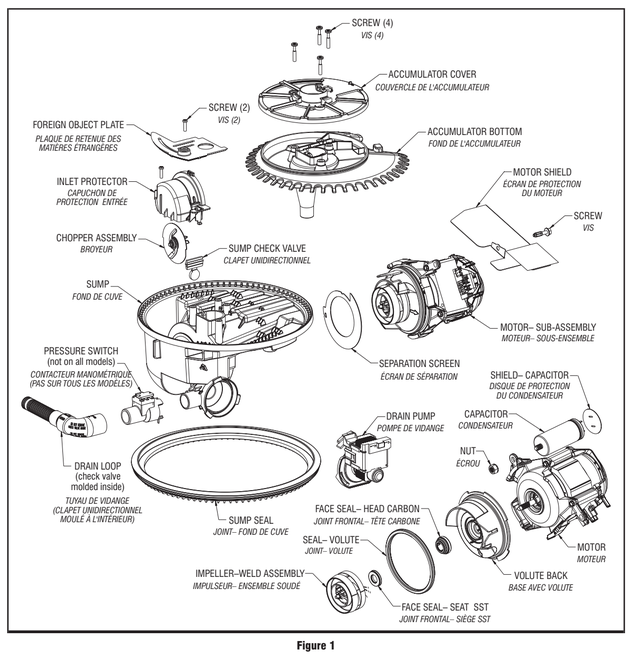

Figure 1

CHOPPER/FILTER SERVICE

The chopper and filter box may be serviced without removing the pump. The following method is usually faster than removing the pump assembly.

1. Perform steps 1 – 5 in the "Remove/ Reinstall Wash Pump Assembly" section above.
2. Remove 4 screws on top of filter assembly. Lift filter assembly off of pump.
3. Remove screw retaining foreign object plate. Lift plate out of pump.
4. Remove screw retaining the inlet protector. Rotate screw-end of protector upward to remove part and expose chopper assembly.
5. Remove chopper assembly by grasping the blade and pulling firmly forward and up.
6. To reassemble the the pump, reverse the procedure above.
   - ✔ A small wrench or pliers may be used to assist in reinstallation of the chopper assembly. Compress the spring and insert the wrench between the blade and the perforated screen. Release the spring and position part into pump. Remove wrench and verify engagement of chopper shaft with impeller.

POMPE DE LAVAGE – DÉPOSE/RÉINSTALLATION

1. *Retirer tout résidu d'eau du lave-vaisselle. Si possible, utiliser le bouton ANNULATION/VIDANGE.*
2. *Déconnecter le lave-vaisselle du réseau électrique.*
3. *Ouvrir la porte du lave-vaisselle et retirer le panier inférieur.*
4. *Tirer le panier supérieur partiellement vers l'avant et détacher le système de distribution d'eau de ses points d'ancrage dans la cuve (2 agrafes sur un modèle inox; 2 vis sur un modèle plastique). La dépose du panier supérieur peut faciliter la dépose du système de distribution d'eau, mais n'est pas nécessaire.*
5. *À l'arrière de la pompe, saisir le système de distribution d'eau; on doit le faire pivoter dans le sens horaire tout en le soulevant. À la fin de la rotation, soulever la rampe d'aspersion inférieure pour la dégager de la pompe, et tirer vers l'avant. On doit maintenant pouvoir retirer la rampe d'aspersion inférieure et le système de distribution d'eau.*
6. *S'il s'agit simplement d'une inspection d'entretien du système de broyage, d'une réparation du filtre, ou de l'extraction d'objets étrangers, passer à la section « Entretien du broyeur/Filtre », à droite.*
7. *Pour séparer la pompe de la cuve, fermer la porte du lave-vaisselle et retirer le panneau de l'ouverture d'accès inférieure. (La dépose du panneau de porte procurera aussi un peu plus d'espace pour travailler sur l'appareil.)*
8. *Placer un récipient de faible hauteur sous la pompe de vidange pour récupérer tout résidu d'eau qui s'écoulera de l'appareil.*
9. *Déconnecter le circuit de vidange de la pompe : ôter la bride et tirer le tuyau vers l'avant. Le cas échéant, enlever également le capteur de pression : ôter la vis et tirer la pièce vers l'avant.*
10. *Retirer la pompe de vidange : appuyer sur l'onglet de verrouillage et faire tourner la pompe dans le sens antihoraire (pour l'observateur qui se trouve sur le côté droit de l'appareil).*
11. *Retirer le plateau de récupération et jeter l'eau qui a été récupérée.*
12. *Déconnecter la thermistance et débrancher les connexions du moteur électrique.*
13. *Ôter les 3 onglets de retenue de la pompe.*
14. *Appuyer vers le haut sur la pompe pour la dégager. Pousser l'ensemble vers l'arrière du lave-vaisselle et effectuer une rotation de l'avant vers le haut pour placer l'orifice de vidange au-dessus de l'ouverture de la cuve. Placer la pompe en appui, à une position stable.*
15. *Ouvrir de nouveau la porte du lave-vaisselle; soulever pour extraire la pompe de l'appareil.*
16. *Pour l'installation de la pompe, lubrifier le joint et exécuter dans l'ordre inverse les opérations décrites ci-dessus.*

MOTEUR – DÉPOSE/RÉINSTALLATION

1. *Enlever la pompe. Voir la section « Pompe de lavage – Dépose/réinstallation », à gauche.*
2. *Ôter la vis et l'écran de protection situés au-dessus du moteur.*
3. *Faire tourner le moteur dans le sens antihoraire (pour l'observateur qui se trouve à l'arrière de la pompe).*
4. *Tirer sur le moteur pour le séparer de la cuve de plastique.*
5. *Ôter l'impulseur : insérer un tournevis à l'arrière du moteur pour agir sur les pales de refroidissement. Faire tourner l'impulseur dans le sens antihoraire (vue depuis l'impulseur). Veiller à ne pas endommager l'hélice et à ne pas érafler les bobinages du moteur.*
6. *On peut également enlever les joints : agir prudemment, avec un petit tournevis à lame plate. Ne pas érafler les surfaces d'étanchéité de matière plastique.*
7. *Pour le remontage, lubrifier soigneusement tous les composants de caoutchouc, et exécuter dans l'ordre inverse les opérations ci-dessus.*

BROYEUR/FILTRE - ENTRETIEN

On peut exécuter l'entretien du broyeur et du filtre sans dépose de la pompe. La méthode ci-dessous est généralement plus rapide que la dépose de la pompe.

1. *Exécuter les étapes 1 – 5 de la section « Pompe de lavage – Dépose/réinstallation » ci-dessus.*
2. *Ôter les 4 vis au sommet du filtre. Soulever le filtre pour le séparer de la pompe.*
3. *Ôter la vis de fixation de la plaque de retenue des matières étrangères. Soulever la plaque pour la séparer de la pompe.*
4. *Ôter la vis fixant le protecteur de l'ouverture d'admission. Faire pivoter vers le haut le composant de protection (côté vis) pour enlever la pièce et exposer le système de broyage.*
5. *Enlever le système de broyage : saisir la lame et tirer fermement vers le haut et vers l'avant.*
6. *Pour le remontage de la pompe, exécuter les opérations ci-dessus dans l'ordre inverse.*
   - ✔ *L'emploi d'une petite clé ou pince peut faciliter la réinstallation du broyeur. Comprimer le ressort et insérer la clé entre la lame et le tamis perforé. Relâcher le ressort et positionner la pièce dans la pompe. Retirer la clé et vérifier l'engagement entre l'axe du broyeur et l'impulseur.*

CHECKING KEYPAD OPERATION

- Check keypad ribbon tail for broken/shorted/corroded/creased traces.
- Check for loose connection to control.
- Check for evidence of contaminants or corrosion around perimeter of the keypad, on the keypad ribbon tail and/or on the keypad connector at the control.
- Perform keypad function check.
- For a final check (if possible), try replacing control/keypad with a known good control/keypad to identify where problem(s) persist.

To test the model ID diodes in the keypad:

Check each key and confirm corresponding LED turns on and that the proper delay selections for that model are available. If ID diodes for this keypad are opened or shorted, key and LED mapping and features like delay may be altered.

To test an LED function:

Confirm that the LED turns on during the "Display Test" at the beginning of the Diagnostics Cycle (see Diagnostics Cycle Time Chart, NOTE 5).

Checking keyswitch contacts:

- Disconnect power to the dishwasher.
- Remove connector P1 from the control board.

Using the table below, measure the resistance across the switch when the key is pressed.

NOTE: The meter must be connected with the proper polarity.

If using an ANALOG readout meter:
The resistance reading should go from infinity (open circuit) down to a readable ohm level. The level may be different depending on your meter, since there is a diode in the circuit.

If using a DIGITAL readout meter:
The resistance reading should go from infinity down to a readable ohm level. The level may be different depending on your meter, since there is a diode in the circuit.

If available, you could use the "Diode Test" function of a digital meter, which will give a voltage of about 1.2 VDC during the test.

- ➔ If any switches fail this test, replace the console panel/keypad assembly.
- ➔ If all switches test OK, replace the machine control board.

CONTRÔLE DU FONCTIONNEMENT DU CLAVIER

- *Inspecter le câble plat du clavier (conducteurs brisés/en court-circuit/corrodés/déformés).*
- *Rechercher les mauvaises connexions avec le module de commande.*
- *Rechercher les traces de contaminants ou de corrosion sur le périmètre du clavier, sur le câble plat de connexion du clavier et/ou sur les connexions entre le clavier et le module de commande.*
- *Exécuter un contrôle fonctionnel du clavier.*
- *Pour un contrôle final (si possible), essayer de remplacer l'ensemble module de commande/clavier par un ensemble en bon état pour déterminer où réside le problème.*

Test des diodes d'identification du modèle sur le clavier :

Contrôler chaque touche et vérifier que la DEL correspondante s'illumine et que les sélections de délai appropriées sont disponibles pour ce modèle. Si des diodes d'identification pour ce clavier sont ouvertes ou en court-circuit, ceci peut affecter la mise en correspondance entre touches et DEL, et des fonctions comme le délai.

Test du fonctionnement d'une DEL :

Vérifier que la DEL s'illumine durant le « test d'affichage » au début du programme de diagnostic (voir l'intervalle du programme de diagnostic, NOTE 5).

Contrôle des contacteurs du clavier :

- *Déconnecter le lave-vaisselle de la source d'alimentation.*
- *Déconnecter le connecteur P1 du tableau de commande.*

Voir le tableau ci-dessous, et mesurer la résistance à travers le contacteur lorsqu'on enfonce la touche.

NOTE : *Respecter la polarité correcte pour le raccordement de l'instrument.*

Utilisation d'un instrument à affichage analogique :
La mesure de résistance doit passer de l'infini (circuit ouvert) à une valeur mesurable. La valeur mesurée est variable selon l'instrument, car il y a une diode dans le circuit.

Utilisation d'un instrument à affichage numérique :
La mesure de résistance doit passer de l'infini à une valeur mesurable. La valeur mesurée est variable selon l'instrument, car il y a une diode dans le circuit.

Le cas échéant, on peut utiliser la fonction « Test Diode » d'un instrument numérique, qui fournit une tension d'environ 1,2 VCC durant le test.

- ➔ *Si le résultat du test est un échec pour l'un des contacteurs, remplacer l'ensemble console/clavier.*
- ➔ *Si tous les contacteurs sont en bon état, réinstaller la carte des circuits de commande.*

KEYSWITCH RESISTANCE CHECK TABLE	*CLAVIER – TABLEAU DES RÉSISTANCES*	
KEY *CLAVIER*	+Pos. Lead *Conducteur positif +*	– Neg. Lead *Conducteur négatif –*
CANCEL/DRAIN	P1-12	P1-2
SOAK & SCOUR	P1-11	P1-3
DELAY HOURS	P1-12	P1-3
ANTI-BACTERIA/BAKED-ON COOKWARE	P1-13	P1-3
HIGH TEMP SCOUR/HIGH TEMP SCRUB	P1-11	P1-4
START	P1-12	P1-4
POTS & PANS/HEAVY	P1-13	P1-4
SANI RINSE	P1-11	P1-5
RINSE ONLY/QUICK RINSE	P1-12	P1-5
NORMAL WASH/NORMAL	P1-13	P1-5
AIR DRY/ENERGY SAVER DRY/NO HEAT DRY	P1-11	P1-6
QUICK WASH/QUICK CLEANUP/TIME SAVER	P1-12	P1-6
CHINA/LIGHT	P1-13	P1-6

TROUBLESHOOTING GUIDE / *GUIDE DE DÉPANNAGE*

- For keypad checks, refer to "Checking Keypad Operation".
- For resistance checks, refer to "Dishwasher Strip Circuits".
- For checking operation with diagnostics, refer to "Diagnostics Cycle". (Also consider Rapid Advance feature on standard cycles.)
- For information on Normal cycle and options, see "Normal Cycle Operation".

- Pour le contrôle du clavier, voir la section « Contrôle du clavier ».
- Pour la mesure des résistances, voir la section « Circuits du lave-vaisselle ».
- Pour le contrôle du fonctionnement avec le programme de diagnostic, voir la section « Programme de diagnostic ». (On peut également employer la fonction d'avance rapide pour les programmes standard.)
- Pour l'information sur le programme normal et les options, voir la section « Programme de lavage normal ».

POTENTIAL CAUSES	CHECK	*CAUSE POSSIBLE*	*TEST*
PROBLEM: WON'T RUN OR POWER UP – No operation – No keypad response – No LEDs or display		***PROBLÈME : L'APPAREIL NE FONCTIONNE PAS OU NE SE MET PAS EN MARCHE*** *– Aucun fonctionnement* *– Aucune réaction des touches* *– Aucun affichage et pas d'illumination des DEL*	
No power to unit or bad connection.	Check fuses, circuit breakers, and junction box connections.	*Appareil pas branché ou alimenté, ou mauvaise connexion.*	*Contrôler fusibles, disjoncteurs et boîte de connexion.*
Loose connections in dishwasher power up circuit or between keypad(s) and control.	Check resistance of all connections in power up circuit to control. Check connections between keypad(s) and control.	*Mauvaise connexion dans le circuit d'alimentation du lave-vaisselle ou entre le clavier et le système de commande.*	*Contrôler la résistance de toutes les connexions entre la source d'alimentation et le module de commande. Contrôler les connexions entre le clavier et le module de commande.*
Door switch not making contact: ■ Faulty door latch assembly. ■ Faulty door switch.	Measure resistance of door switch contacts while checking mechanical operation of latch assembly. Confirm switches not loose from assembly.	*Contacteur de porte – pas de contact :* ■ *Loquet de porte défectueux.* ■ *Contacteur de porte défectueux.*	*Mesurer la résistance du contacteur de la porte lors du contrôle du fonctionnement mécanique du loquet. Vérifier que les contacteurs ne sont pas détachés.*
Blown TCO attached to control.	Measure resistance. If open, replace. If replaced more than once, replace harness as well. **NOTE:** Replace any component with evidence of overheating.	*TCO grillé (sur module de commande).*	*Mesurer la résistance. S'il y a un circuit ouvert, remplacer. Après plus d'un remplacement, remplacer également le câblage.* ***NOTE :*** *Remplacer tout composant qui manifeste des indices de surchauffe.*
Multiple open or shorted circuits in keypad.	Check keypad.	*Multiples circuits ouverts ou court-circuits affectant le clavier.*	*Contrôler le clavier.*
Faulty control.	Check control.	*Module de commande défectueux.*	*Contrôler le module de commande.*
PROBLEM: WON'T RUN AND LED ABOVE KEY(S) IS BLINKING		***PROBLÈME : L'APPAREIL NE FONCTIONNE PAS ET LA DEL AU-DESSUS DE LA/DES TOUCHE(S) CLIGNOTE***	
Stuck key(s) or shorted circuit(s) in keypad.	Check keypad.	*Touche(s) bloquée(s) ou court-circuit(s) dans le clavier.*	*Contrôler le clavier.*
Shorted circuits or connections on the control that read the keys.	Check control.	*Court-circuits dans le système de commande qui reçoit l'information des touches.*	*Contrôler le module de commande.*
PROBLEM: WON'T START AND TWO DASHES APPEAR IN DISPLAY		***PROBLÈME : L'APPAREIL NE SE MET PAS EN MARCHE ET DEUX TIRETS APPARAISSENT SUR L'AFFICHEUR***	
Door switch not making contact: ■ Faulty door latch assembly. ■ Faulty door switch.	Measure resistance of door switch contacts while checking mechanical operation of latch assembly. Confirm switches not loose from assembly.	*Contacteur de porte – pas de contact :* ■ *Loquet de porte défectueux.* ■ *Contacteur de porte défectueux.*	*Mesurer la résistance du contacteur de la porte lors du contrôle du fonctionnement mécanique du loquet. Vérifier que les contacteurs ne sont pas détachés.*
Loose connections between door switches and pin 8 on control.	Check resistance of all harness connections between door switches and pin 8 of the control.	*Mauvaise connexion entre contacteur de porte et broche 8 du module de commande.*	*Contrôler la résistance de toutes les connexions du câblage entre les contacteurs de la porte et la broche 8 du module de commande.*
Control not receiving Start key (or cycle key, if model has no Start key).	Confirm customer pressing proper key. If yes, then check keypad. If keypad okay, then check control.	*Le module de commande ne reçoit pas l'information de la touche de Mise en marche (ou touche du programme pour un modèle sans touche Start).*	*Vérifier que le client appuie sur la touche appropriée. Si oui, contrôler le clavier. Si le clavier est en bon état, contrôler le module de commande.*
PROBLEM: CONTROL LOCK WON'T ACCEPT KEY PRESSES, LED ON		***PROBLÈME : LA FONCTION DE VERROUILLAGE DES COMMANDES N'ACCEPTE PAS LES PRESSIONS SUR LES TOUCHES; DEL ILLUMINEE***	
Control Lockout feature accidentally turned on by customer.	Press and hold the Air Dry key for 5 seconds to turn off (or on) the Control Lock feature.	*Verrouillage des commandes accidentellement activé par le client.*	*Maintenir la pression pendant 5 secondes sur la touche Séchage à l'air pour provoquer la commutation de la fonction de blocage des commandes.*
Intermittent short of Air Dry key or circuit in keypad or keypad connection.	Check/replace keypad.	*Court-circuit intermittent affectant la touche «séchage à l'air», un circuit du clavier ou une connexion du clavier.*	*Contrôler/remplacer le clavier.*
PROBLEM: ONE OR MORE KEYS WON'T RESPOND		***PROBLÈME : AUCUNE RÉACTION DE UNE OU PLUSIEURS TOUCHES***	
Open key or LED circuit(s) on the keypad.	Check/replace keypad.	*Circuit(s) ouvert(s) affectant une touche ou une DEL du clavier.*	*Contrôler/remplacer le clavier.*
Open circuits or connections on the control that read the keys or drive LEDs.	Check/replace control.	*Circuits ouverts affectant une connexion du circuit qui reçoit les signaux des touches ou qui commande les DEL.*	*Contrôler/remplacer le module de commande.*
PROBLEM: UNUSUAL LED OR DISPLAY READOUTS (SUCH AS "- J")		***PROBLÈME : AFFICHAGE INHABITUEL – DEL OU AFFICHEUR (P. EX. « - J »)***	
Customer misunderstanding of LED operation.	Instruct customer; refer to Use & Care manual.	*Le client ne comprend pas le fonctionnement des DEL.*	*Fournir des instructions appropriées au client; voir le manuel d'utilisation et entretien.*
Open ID diodes and/or LED circuit(s) in keypad.	Check keypad.	*Circuit(s) ouvert(s) affectant les diodes d'identification et/ou circuit(s) des DEL dans le clavier.*	*Contrôler le clavier.*
Open circuits or connections on the control that read IDs or drive LEDs.	Check control.	*Circuits ouverts affectant une connexion du circuit qui reçoit les signaux des touches ou qui commande les DEL.*	*Contrôler le module de commande.*
PROBLEM: WASHES FOR <30 SECONDS AND THEN SHUTS OFF		***PROBLÈME : LAVAGE PENDANT <30 SECONDES PUIS ARRÊT***	
Unit is in Sales Demo mode.	Press the following key sequence in less than 3 seconds to turn Demo mode off (or on): High Temp ⇒ Air Dry ⇒ Air Dry ⇒ High Temp ⇒ Air Dry ⇒ Air Dry **NOTE:** Diagnostics will also clear Demo.	*L'appareil est au mode de démonstration.*	*Exécuter une série de pressions sur les touches dans l'ordre suivant, en moins de 3 secondes, pour commuter le mode de démonstration :* *High Temp ⇒ Air Dry ⇒ Air Dry ⇒* *High Temp ⇒ Air Dry ⇒ Air Dry* ***NOTE :*** *Le passage au mode Diagnostic élimine aussi le mode démo.*
PROBLEM: LONG CYCLES AND/OR STUCK IN CERTAIN PART OF CYCLE		***PROBLÈME : DURÉE EXCESSIVE DES PROGRAMMES ET/OU DURÉE EXCESSIVE D'UNE CERTAINE PHASE DU PROGRAMME***	
As part of normal operation, the dishwasher pauses 2 or 3 times during the cycle for thermal holds and advances once temperature is met.	Customer Instruct – explain thermal holds and that the Water Heating (Pause) and/or Sensing LED's indicate when they are occurring.	*Dans le cadre du fonctionnement normal, le lave-vaisselle fait 2 ou 3 pauses de maintien thermique et se poursuit lorsque la température adéquate est atteinte.*	*Fournir des explications au client – expliquer la fonction du maintien thermique et la signification des indications des DEL chauffage de l'eau (Pause) et/ou Détection.*
Low inlet water temperature.	Confirm temperature at sink (recommend (49° C/120° F). Instruct customer to run water at sink before running dishwasher.	*Température de l'eau insuffisante à l'entrée.*	*Vérifier la température de l'eau au niveau du robinet (on recommande 49°C/120°F). Expliquer au client qu'il est utile de laisser d'abord l'eau couler dans l'évier avant de faire fonctionner le lave-vaisselle.*
Dishwasher hooked up to cold water line.	Confirm and correct installation if necessary.	*Lave-vaisselle raccordé à la canalisation d'eau froide.*	*Vérifier; rectifier l'installation si nécessaire.*
Problem with temperature control devices or circuit: ■ Loose connection(s). ■ Thermistor problem. ■ Problem with thermistor input on control.	Check all components and connections in the water heating "sensing" circuit: ■ Check resistance of all connections in thermistor circuit. ■ Check resistance of thermistor. ■ Check control's ability to read thermistor in Diagnostics.	*Problème affectant le circuit au système de contrôle de la température :* ■ *Mauvaise(s) connexion(s).* ■ *Problème de la thermistance.* ■ *Problème affectant le signal de la thermistance à l'entrée du module de commande.*	*Contrôler tous les composants et connexions des détecteurs du circuit de chauffage de l'eau :* ■ *Contrôler la résistance de chaque connexion du circuit de la thermistance.* ■ *Contrôler la résistance de la thermistance.* ■ *Vérifier que le système de commande peut déterminer la résistance de la thermistance au mode de diagnostic.*
Heater problem (not heating water or stuck on in dry): ■ Open connection or component in heater circuit. ■ Open in heater. ■ Faulty heater drive circuit on control.	Check all components and connections in the water heating "heater" circuit or heat dry circuit: ■ Check resistance of all connections and components between heater and control. ■ Check resistance of heater. ■ Check operation of heater in Diagnostics cycle (confirm that it comes on and goes off).	*Problème de chauffage (pas de chauffage de l'eau, ou blocage au mode de séchage) :* ■ *Circuit ouvert affectant composant ou connexion dans le circuit de l'élément chauffant.* ■ *Élément chauffant – circuit ouvert.* ■ *Défectuosité du circuit de l'élément chauffant dans le module de commande.*	*Contrôler tous les composants et connexions du circuit de chauffage de l'eau ou de séchage avec chaleur :* ■ *Contrôler la résistance de toutes les connexions et des composants entre l'élément chauffant et le module de commande.* ■ *Contrôler la résistance de l'élément chauffant.* ■ *Contrôler le fonctionnement de l'élément chauffant durant le Programme de diagnostic (vérifier l'alimentation intermittente de l'élément chauffant).*
PROBLEM: WILL NOT FILL/LOW WATER		***PROBLÈME : PAS DE REMPLISSAGE OU NIVEAU D'EAU BAS***	
No water supply to dishwasher.	Verify water is turned on and supply line adequate. Correct installation as necessary.	*Pas d'arrivée d'eau au lave-vaisselle.*	*Vérifier que l'arrivée d'eau est ouverte et que la canalisation d'alimentation est adéquate. Rectifier l'installation si nécessaire.*
Loose connection to dishwasher fill valve or in the valve circuit.	Check resistance of all harness connections between the fill valve and control.	*Mauvaise connexion sur la vanne de remplissage ou dans le circuit de la vanne.*	*Contrôler la résistance de toutes les connexions du câblage entre la vanne de remplissage et le module de commande.*
Float switch stuck in "overfill" position and/or dishwasher not level.	Remove any items stuck under float. Verify that the float moves freely and hear "click" of the switch contacts. Check/adjust levelness of dishwasher.	*Commutateur à flotteur bloqué à la position « remplissage excessif » et/ou mauvais aplomb du lave-vaisselle.*	*Éliminer tout débris bloqué sous le flotteur. Vérifier que le flotteur peut manœuvrer librement (on doit percevoir un déclic du contacteur). Contrôler/ajuster l'aplomb du lave-vaisselle.*
Open coil on fill valve solenoid.	Disconnect harness leads from the water inlet valve and measure the resistance of the valve coil.	*Électrovanne de remplissage - bobine d'électro-aimant en circuit ouvert.*	*Déconnecter les conducteurs du câblage de l'électrovanne d'admission d'eau; mesurer la résistance de la bobine de l'électrovanne.*
Drain loop detached from tub and/or improper drain connection.	Check if water is siphoning out of the unit: ■ Allow dishwasher to complete a normal fill. ■ Drain for 5-10 seconds by pressing Cancel/Drain. ■ Open door and confirm water does not siphon out of unit. ■ If it does, confirm drain loop is attached properly to side of dishwasher and drain hose is connected to a proper drain (at least 20 inches (50.8 cm) off the floor and not straight through the floor).	*Tuyau de vidange détaché de la cuve et/ou connexion d'évacuation incorrecte.*	*Déterminer si l'eau quitte l'appareil par effet de siphon :* ■ *Laisser le lave-vaisselle exécuter un remplissage normal complet.* ■ *Vidanger pendant 5 à 10 secondes – appuyer sur la touche Annulation/Vidange.* ■ *Ouvrir la porte et vérifier que la cuve ne se vide pas par effet de siphon.* ■ *S'il y a un effet de siphon, vérifier que le tuyau de vidange est convenablement fixé sur le côté du lave-vaisselle (il doit former une boucle) et qu'il est relié à une bouche d'évacuation adéquate (à au moins 20 po (50,8 cm) au-dessus du sol et non pas au niveau du plancher).*
Inlet screen on fill valve plugged.	Disconnect water line to fill valve and inspect inlet for obstruction.	*Tamis d'entrée obstrué sur l'électrovanne de remplissage.*	*Déconnecter la canalisation d'eau de la vanne de remplissage; éliminer toute obstruction à l'entrée d'eau.*

TROUBLESHOOTING GUIDE / *GUIDE DE DÉPANNAGE*

POTENTIAL CAUSES	CHECK	*CAUSE POSSIBLE*	*TEST*
Faulty fill valve drive circuit on the control.	Check operation of fill valve by control during Diagnostics.	*Circuit défectueux (pour électrovanne de remplissage) dans le module de commande.*	*Contrôler le fonctionnement de la vanne de remplissage sous contrôle du module de commande durant le diagnostic.*
Customer misunderstands proper water level.	Customer Instruct: Normal water level is just above filter screen.	*Le client n'a pas la notion du niveau d'eau correct.*	*Fournir des instructions adéquates au client : Le niveau d'eau normal est juste au-dessus du tamis de filtration.*
PROBLEM: WASH PUMP WILL NOT PUMP		***PROBLÈME : PAS DE POMPAGE PAR LA POMPE DE LAVAGE***	
Pump motor seized up (will not turn).	After accessing chopper system, verify rotation of impeller by rotating chopper blade. ■ Rotation should require only moderate force. ■ If rotation is difficult or not possible, replace pump and motor assembly.	*Moteur de la pompe bloqué (pas de rotation).*	*Après avoir accédé au système de broyage, vérifier la rotation de l'impulseur lors d'une rotation de la lame de broyage.* ■ *La rotation ne doit nécessiter qu'une force modérée.* ■ *Si la rotation est difficile ou impossible, remplacer l'ensemble pompe/moteur.*
Loose harness connection in pump motor circuit.	Check the resistance of all connections between the pump motor and control, and particularly the pump motor to its start capacitor.	*Connexion défectueuse du câblage dans le circuit du moteur de la pompe.*	*Contrôler la résistance au niveau de chaque connexion entre le moteur de la pompe et le module de commande, et particulièrement entre le moteur de la pompe et le condensateur du circuit de démarrage.*
Damaged motor start capacitor.	Disconnect capacitor leads and confirm capacitance is as labeled on part; or check resistance for open circuit across the terminals. Replace if open.	*Circuit de démarrage du moteur - Condensateur endommagé.*	*Débrancher les conducteurs du condensateur; vérifier que la capacitance correspond à la valeur indiquée sur le composant; ou rechercher un circuit ouvert entre les broches. Si c'est le cas, remplacer.*
Pump motor winding opened.	Disconnect all leads and check resistance of windings.	*Circuit ouvert affectant le bobinage du moteur de la pompe.*	*Débrancher tous les conducteurs et mesurer la résistance des bobinages.*
Faulty wash pump drive circuit on the control.	Check operation of wash pump motor by control during Diagnostics.	*Circuit de commande de la pompe défectueux dans le module de commande.*	*Contrôler le fonctionnement du moteur de la pompe de lavage sous contrôle du module de commande lors du diagnostic.*
PROBLEM: WILL NOT DRAIN OR EXCESS WATER LEFT IN UNIT		***PROBLÈME : PAS DE VIDANGE, OU QUANTITÉ D'EAU RÉSIDUELLE EXCESSIVE DANS LA CUVE***	
Obstructed drain hose or path.	Check for blockages from sump check valve to customer's plumbing. Potential items: ■ plugged garbage disposer or plug not knocked out. ■ blocked/stuck sump or drain loop check valve. ■ plugged hoses.	*Tuyau de vidange obstrué.*	*Rechercher une obstruction entre le clapet de fond de cuve et la canalisation d'évacuation de la résidence. Problèmes potentiels :* ■ *broyeur de déchets obstrué, ou opercule pas arraché.* ■ *clapet bloqué – fond de la cuve ou tuyau de vidange.* ■ *tuyaux obstrués.*
Loose harness connection in drain motor circuit.	Check the resistance of all connections between the drain motor and control.	*Connexion défectueuse du câblage dans le circuit du moteur de vidange.*	*Contrôler la résistance de toutes les connexions entre le moteur de vidange et le module de commande.*
Open winding on drain pump motor.	Disconnect harness connections and check resistance of the drain motor windings.	*Circuit ouvert affectant le bobinage du moteur de la pompe.*	*Débrancher les conducteurs du câblage et mesurer la résistance des bobinages du moteur de vidange.*
Drain pump impeller fractured.	Remove drain pump and check impeller by pulling and rotating. If the impeller pulls off easily or turns freely (normally there is some uneven resistance), it is stripped. Replace.	*Impulseur de la pompe de vidange brisé.*	*Enlever la pompe de vidange et contrôler l'impulseur – tirer et faire tourner. S'il est possible de tirer facilement l'impulseur et s'il tourne librement (il y a normalement une certaine résistance non uniforme), il est détérioré. Remplacer.*
Diameter of drain hose too small.	Check/install proper drain hose.	*Diamètre insuffisant du tuyau d'évacuation.*	*Contrôler/installer le tuyau de vidange convenable.*
Drain loop check valve not sealing AND customer disposer/waste line partially or fully plugged.	Disconnect drain hose at plumbing connection. Elevate hose above dishwasher and fill with water. If water flows into dishwasher, replace entire drain loop (install as high as possible and attach to underside of countertop if possible).	*Étanchéité déficiente du clapet du tuyau de vidange ET canalisation d'évacuation chez le client obstruée (partiellement ou totalement).*	*Déconnecter le tuyau de vidange du raccord. Soulever le tuyau au-dessus du lave-vaisselle et effectuer un remplissage avec de l'eau. Si l'eau s'écoule dans le lave-vaisselle, remplacer la totalité du tuyau de vidange (formant boucle); on doit l'installer aussi haut que possible et le fixer si possible sur la face inférieure du plan de travail.*
Faulty drain motor drive circuit on control.	Check operation of drain motor by control during Diagnostics.	*Circuit de commande du moteur de vidange défectueux dans le module de commande.*	*Contrôler le fonctionnement du moteur de vidange sous contrôle du module de commande durant le diagnostic.*
PROBLEM: DETERGENT NOT DISPENSING		***PROBLÈME : PAS DE DISTRIBUTION DE DÉTERGENT***	
Item in lower rack blocked lid or blocked spray of water to dispenser.	Instruct customer on proper dish loading.	*Article dans le panier inférieur bloquant le couvercle ou bloquant la projection d'eau vers le distributeur.*	*Expliquer au client comment charger correctement la vaisselle.*
Mechanical binding of dispenser lid.	Check/replace dispenser.	*Blocage mécanique du couvercle du distributeur.*	*Contrôler/remplacer le distributeur.*
Lid latch binding due to excess detergent in mechanism.	Instruct customer on proper dispenser filling.	*Blocage du loquet du couvercle dû à une quantité excessive de détergent dans le mécanisme.*	*Expliquer au client comment remplir correctement le distributeur.*
Loose harness connection in dispenser circuit.	Check resistance of all connections between the dispenser and control.	*Connexion défectueuse dans le circuit du distributeur.*	*Contrôler la résistance de toutes les connexions entre le distributeur et le module de commande.*
Open coil on dispenser solenoid.	Disconnect leads and check resistance of dispenser coil.	*Circuit ouvert affectant l'électro-aimant du distributeur.*	*Déconnecter les conducteurs et mesurer la résistance de la bobine de l'électro-aimant du distributeur.*
Faulty dispenser drive circuit on control.	Check operation of dispenser by control during Diagnostics.	*Circuit de commande du distributeur défectueux dans le module de commande.*	*Contrôler le fonctionnement du distributeur sous contrôle du module de commande durant le diagnostic.*
PROBLEM: POOR WASH		***PROBLÈME : LAVAGE MÉDIOCRE***	
Sump check valve stuck open (leaky).	Access the chopper system and verify check valve opens and closes freely using a bent wire and flashlight.	*Clapet du fond de cuve bloqué (ouvert – fuite).*	*Accéder au système de broyage; vérifier que le clapet s'ouvre et se ferme sans entrave (utiliser un fil courbé et une lampe).*
Cycle selection of customer not appropriate for dish load.	Instruct customer on cycle selection. Recommend "High Temp" option for wash performance boost.	*Programme sélectionné pas approprié pour la charge de vaisselle.*	*Expliquer au client comment sélectionner le programme. Recommander l'option « Haute température » pour optimiser la performance de lavage.*
Chopper fractured.	Access the chopper system and replace if broken.	*Broyeur brisé.*	*Accéder au broyeur; remplacer le broyeur s'il est brisé.*
Plugged or damaged screens.	Inspect following 3 screens. Remove lower spray arm assembly and inspect accumulator cover screen. Access chopper system and check foreign object and chopper assembly screens. Clean/replace as needed.	*Tamis obstrués ou endommagés.*	*Inspecter les 3 tamis suivants. Enlever la rampe d'aspersion inférieure et inspecter le tamis de l'accumulateur. Accéder au système de broyage; enlever les matières étrangères et inspecter les tamis. Nettoyer/remplacer selon le besoin.*
Spray arms not rotating.	Check for free and proper arm rotation by operating dishwasher and opening door to check location of arms not always in same place. If arms blocked by dish item, instruct customer. May also have restricted flow/movement due to misalignment or misassembly of the upper spray arm water delivery system.	*Rampe d'aspersion – pas de rotation.*	*Vérifier la rotation sans entrave de la rampe d'aspersion – faire fonctionner le lave-vaisselle et ouvrir la porte pour vérifier que la rampe d'aspersion a tourné. Si un article de vaisselle empêche la rotation de la rampe, expliquer au client comment procéder. Il peut y avoir également une restriction du débit ou du mouvement du fait d'un défaut d'alignement ou d'assemblage du système de distribution d'eau de la rampe d'aspersion supérieure.*
Mechanical items covered previously.	See categories: Wash Pump Will Not Pump, or Will Not Drain, or Detergent Not Dispensing, or details on temperature sensing in Long Cycles.	*Composants mécaniques déjà mentionnés.*	*Voir les catégories : Non-fonctionnement de la pompe de lavage ou Pas de vidange, ou Pas de distribution de détergent, ou les détails sur la détection de température pour un programme long.*
PROBLEM: FILM ON GLASSES AND/OR DISHES		***PROBLÈME : FILM RÉSIDUEL SUR VERRES ET/OU VAISSELLE***	
Hard water leaving film on dishes.	Check water hardness. If hard, instruct customer to use maximum detergent or try pouring ¼ cup of Glass Magic into bottom of dishwasher. Also recommend the High Temp option. To clean the dishwasher, recommend running with 1 cup of white vinegar sitting upright in upper rack.	*L'eau dure laisse un film résiduel sur la vaisselle.*	*Contrôler la dureté de l'eau. Si l'eau est dure, expliquer au client qu'il faut utiliser la quantité maximale de détergent; ou essayer en versant ¼ tasse de Glass Magic au fond de la cuve. Recommander l'emploi de l'option Haute température. Pour le nettoyage du lave-vaisselle, recommander l'exécution d'un programme alors qu'on a placé 1 tasse de vinaigre blanc dans le panier supérieur.*
Detergent carryover.	Check water hardness. If below 10 grains, then instruct customer to use less detergent and recommend the High Temp option.	*Transfert de détergent.*	*Contrôler la dureté de l'eau. Pour une dureté inférieure à 10 grains, expliquer au client qu'il faut utiliser moins de détergent, et recommander l'option Haute température.*
Drain loop check valve not sealing.	Disconnect drain hose at plumbing connection. Elevate hose above dishwasher and fill with water. If water flows into dishwasher, replace entire drain loop (install as high as possible and attach to underside of countertop if possible).	*Clapet du circuit d'évacuation – pas parfaitement fermé.*	*Déconnecter le tuyau de vidange du raccord. Soulever le tuyau au-dessus du lave-vaisselle et remplir avec de l'eau. Si l'eau s'écoule et pénètre dans le lave-vaisselle, remplacer la totalité du circuit (installer le tuyau aussi haut que possible; il faudra le fixer sur la face inférieure du plan de travail si c'est possible).*
PROBLEM: POOR DRY		***PROBLÈME : SÉCHAGE MÉDIOCRE***	
Customer use issues.	Recommend use of Rinse Aid and heated dry. Instruct on how to fill and monitor Rinse Aid.	*Problèmes imputables au client.*	*Recommander l'emploi d'un agent de rinçage et du séchage avec chaleur. Expliquer comment remplir le réceptacle d'agent de rinçage et contrôler l'utilisation d'agent de rinçage.*
Heater problem: ■ Open connection or component in heater circuit. ■ Open in heater. ■ Faulty heater drive circuit on control.	Check all components and connections in the heat dry circuit: ■ Check resistance of all connections and components between heater and control. ■ Check resistance of heater. ■ Check operation of heater in Diagnostics cycle. (**NOTE**: Heater remains off and vent remains closed for first 6 minutes of dry period.)	*Problème de l'élément chauffant :* ■ *Mauvais contact ou circuit ouvert affectant l'élément chauffant.* ■ *Élément chauffant – circuit ouvert.* ■ *Circuit défectueux pour l'élément chauffant dans le module de commande.*	*Contrôler tous les composants et connexions du circuit de séchage avec chaleur :* ■ *Contrôler la résistance de chaque connexion et composant entre l'élément chauffant et le module de commande.* ■ *Contrôler la résistance de l'élément chauffant.* ■ *Contrôler le fonctionnement de l'élément chauffant durant le Programme de diagnostic.* ***(NOTE :*** *L'élément chauffant n'est pas alimenté, et l'évent reste fermé durant les 6 premières minutes de la période de séchage.)*
Rinse Aid dispenser not dispensing.	See last three items under Detergent Not Dispensing.	*Pas de distribution d'agent de rinçage.*	*Voir les trois derniers articles à la section Pas de distribution de détergent.*

DIAGNOSTICS CYCLES AND RAPID ADVANCE SERVICE FEATURE

Pressing the following option keys in the sequence shown will either start the Diagnostics Cycle or turn on the Rapid Advance feature for stepping through customer selectable cycles:

HIGH TEMP SCRUB (POWER SCOUR) (HIGH TEMP SCOUR) ⇒ AIR DRY (NO HEAT DRY) (ENERGY SAVER DRY) ⇒ HIGH TEMP SCRUB (POWER SCOUR) (HIGH TEMP SCOUR) ⇒ AIR DRY (NO HEAT DRY) (ENERGY SAVER DRY)

OR

SANI RINSE ⇒ AIR DRY (NO HEAT DRY) (ENERGY SAVER DRY) ⇒ SANI RINSE ⇒ AIR DRY (NO HEAT DRY) (ENERGY SAVER DRY)

If the above key sequence is entered after starting a cycle, the Rapid Advance feature is turned on, which allows the operator to manually advance the currently running cycle, interval by interval, by pressing the Pots&Pans/Heavy or Anti-Bacteria/Cookware cycle key.

If the above key sequence is entered with the dishwasher in Standby, the Diagnostics Cycle is started. The Diagnostics Cycle can be rapid-advanced, interval by interval, by pressing the Pots&Pans/Heavy or Anti-Bacteria/Cookware cycle key.

FONCTION D'AVANCE RAPIDE ET PROGRAMME DE DIAGNOSTIC

L'exécution de pressions sur les touches d'option, selon la séquence présentée ci-dessous, provoque le déclenchement du programme de diagnostic ou l'activation de la fonction d'avance rapide parmi les programmes sélectionnables par l'utilisateur :

HIGH TEMP SCRUB (POWER SCOUR) (HIGH TEMP SCOUR) ⇒ AIR DRY (NO HEAT DRY) (ENERGY SAVER DRY) ⇒ HIGH TEMP SCRUB (POWER SCOUR) (HIGH TEMP SCOUR) ⇒ AIR DRY (NO HEAT DRY) (ENERGY SAVER DRY)

OU

SANI RINSE ⇒ AIR DRY (NO HEAT DRY) (ENERGY SAVER DRY) ⇒ SANI RINSE ⇒ AIR DRY (NO HEAT DRY) (ENERGY SAVER DRY)

Si on exécute la séquence ci-dessus après le lancement d'un programme*, la fonction d'avance rapide est activée; ceci permet à l'opérateur de commander manuellement la progression à travers les phases du programme en cours d'exécution, intervalle par intervalle, au moyen de pressions sur la touche casseroles/vaisselle très sale ou traitement antibactérien/ustensiles.*

Si on exécute la séquence ci-dessus alors que le lave-vaisselle est en attente*, le programme de diagnostic est activé. L'utilisateur peut alors commander l'avance rapide du programme de diagnostic, intervalle par intervalle, au moyen de pressions sur la touche casseroles/vaisselle très sale ou traitement antibactérien/ustensiles.*

NORMAL CYCLE OPERATION / *EXÉCUTION NORMALE DES PROGRAMMES*

SENSOR INPUT / *SIGNAL DU CAPTEUR*	CYCLE SEQUENCE (and temperature of water heating pauses/thermal holds where present) / *SÉQUENCE DES OPÉRATIONS (et le cas échéant température de l'eau, pauses du chauffage/maintien thermique)*	CYCLE TIME (without thermal holds) / *DURÉE (sans période de maintien thermique)*
NORMAL CYCLE	***PROGRAMME NORMAL***	
High Soil *Très sale*	**Pre-Wash ⇒ Main Wash (60° C/140° F) ⇒ Rinse ⇒ Rinse ⇒ Final Rinse (60° C/140° F) ⇒ Dry**	97:30 min.
Low Soil (or Non Sensor) *Peu souillé (ou sans capteur)*	**Pre-Wash ⇒ Main Wash (54° C/130° F) ⇒ Rinse ⇒ N/A ⇒ Final Rinse (60° C/140° F) ⇒ Dry**	89:55 min.
■ HIGH-TEMP SCRUB/SCOUR OPTION overrides soil level adjustment and forces moderate 89:55 minute version of normal cycle; raises Main Wash to 63° C/145° F. ■ SANI RINSE OPTION raises Final Rinse to 68° C/155° F; utilizes SANITIZED end-of-cycle indicator. ■ AIR DRY/NO HEAT DRY OPTION turns heater off during Dry period.	■ *Option : RÉCURAGE HAUTE TEMPÉRATURE – Annule l'ajustement du niveau de saleté et force la version modérée de 89:55 minutes d'un programme normal; température portée à 63°C/145°F pour le lavage principal.* ■ *Option : RINÇAGE SANITAIRE – température portée à 68°C/155°F pour le rinçage final; utilisation de l'indicateur de fin de programme VAISSELLE PROPRE/ASSAINIE.* ■ *Option : SÉCHAGE À L'AIR/SÉCHAGE SANS CHALEUR – L'élément chauffant n'est pas alimenté durant la période de séchage.*	
NORMAL CYCLE (Energy Star Models)	***PROGRAMME NORMAL (Modèles Energy Star)***	
High Soil *Très sale*	**Pre-Wash ⇒ Main Wash (60° C/140° F) ⇒ Rinse ⇒ Rinse ⇒ Final Rinse (60° C/140° F) ⇒ Dry**	97:30 min.
Low Soil (or Non Sensor) and First Fill < 38°C/100°F *Peu souillé (ou sans capteur) et remplissage < 38°C/100°F*	**Pre-Wash ⇒ Main Wash (54° C/130° F) ⇒ Rinse ⇒ N/A ⇒ Final Rinse (60° C/140° F) ⇒ Dry**	89:55 min.
Low Soil (or Non Sensor) and First Fill > 38°C/100°F *Peu souillé (ou sans capteur) et remplissage > 38°C/100°F*	**Pre-Wash ⇒ Main Wash (49° C/120° F) ⇒ Purge ⇒ N/A ⇒ Final Rinse (60° C/140° F) ⇒ Dry**	71:40 min.
■ HIGH-TEMP SCRUB/SCOUR OPTION overrides soil level adjustment and forces moderate 89:55 minute version of normal cycle; raises Main Wash to 63° C/145° F. ■ SANI RINSE OPTION raises Final Rinse to 68° C/155° F; utilizes SANITIZED end-of-cycle indicator. ■ AIR DRY/NO HEAT DRY OPTION turns heater off during Dry period.	■ *Option : RÉCURAGE HAUTE TEMPÉRATURE – Annule l'ajustement du niveau de saleté et force la version modérée de 89:55 minutes d'un programme normal; température portée à 63°C/145°F pour le lavage principal.* ■ *Option : RINÇAGE SANITAIRE – température portée à 68°C/155°F pour le rinçage final; utilisation de l'indicateur de fin de programme VAISSELLE PROPRE/ASSAINIE.* ■ *Option : SÉCHAGE À L'AIR/SÉCHAGE SANS CHALEUR – l'élément chauffant n'est pas alimenté durant la période de séchage.*	

OPERATION OF LOADS	*OPERATIONS*
Fill Valve ***Électrovanne - remplissage*** — Energized at beginning of all washes and rinses (1:35 - 1:40 min. each) and purge (0:35 sec. each); also on for 10 seconds for each APF soil purge in the Pre-Wash or Main Wash.	*Alimentation au début de chaque période de lavage et rinçage (1:35 - 1:40 min pour chaque période), et période de purge (0:35 s); alimentation également pendant 10 secondes pour chaque purge APF durant les périodes de pré-lavage ou de lavage principal.*
Wash Pump ***Pompe de lavage*** — Energized in middle of all washes, rinses, and purges. **NOTE:** After the thermal hold in the main wash, the wash pump stops and starts several times (15 sec. off, 45 sec. on) to create a pulsed wash.	*Alimentation au milieu de chaque période de lavage, rinçage et purge.* ***NOTE :*** *Après le maintien thermique durant le lavage principal, la pompe de lavage s'arrête et se remet en marche plusieurs fois (arrêt pendant 15 secondes, remise en marche pendant 45 secondes) pour créer un lavage pulsé.*
Drain Pump ***Pompe de vidange*** — Energized at end of all washes and rinses (2:00 min. each) and purges (1:00 min. each); also comes on for 5 seconds for each APF soil purge in the Pre-Wash or Main Wash.	*Alimentation à la fin de chaque période de lavage et rinçage (2:00 min), et période de purge (1:00 min); alimentation également pendant 5 secondes pour chaque purge APF durant les périodes de pré-lavage ou de lavage principal.*
Heater ***Élément chauffant*** — Energized during all thermal holds and dry periods. **NOTE:** Delayed by 6:00 min. in Dry; also on for fixed amounts of time in certain washes and rinses.	*Alimentation durant chaque période de maintien thermique et de séchage.* ***NOTE :*** *Retard de 6:00 min pour le séchage; également alimenté pendant une période de durée fixée pour certaines opérations de lavage et rinçage.*
**Dispenser (