 ©2021

⚠ DANGER	⚠ DANGER	⚠ PELIGRO
Electrical Shock Hazard	**Risque de choc électrique**	**Peligro de Choque Eléctrico**
Only authorized technicians should perform diagnostic voltage measurements.	**Seul un technicien autorisé est habilité à effectuer des mesures de tension aux fins de diagnostic.**	**Las mediciones de voltaje para diagnóstico deberán ser realizadas solamente por técnicos autorizados.**
After performing voltage measurements, disconnect power before servicing.	**Après avoir effectué des mesures de tension, déconnecter la source de courant électrique avant toute intervention.**	**Después de realizar mediciones de voltaje, desconecte el suministro de energía antes del servicio.**
Failure to follow these instructions can result in death or electrical shock.	**Le non-respect de ces instructions peut causer un décès ou un choc électrique.**	**No seguir estas instrucciones puede ocasionar la muerte o choque eléctrico.**

⚠ WARNING	⚠ AVERTISSEMENT	⚠ ADVERTENCIA
Electrical Shock Hazard	**Risque de choc électrique**	**Peligro de Choque Eléctrico**
Disconnect power before servicing.	**Déconnecter la source de courant électrique avant l'entretien.**	**Desconecte el suministro de energía antes de darle mantenimiento.**
Replace all parts and panels before operating.	**Replacer pièces et panneaux avant de faire la remise en marche.**	**Vuelva a colocar todos los componentes y paneles antes de hacerlo funcionar.**
Failure to do so can result in death or electrical shock.	**Le non-respect de ces instructions peut causer un décès ou un choc électrique.**	**No seguir estas instrucciones puede ocasionar la muerte o choque eléctrico.**

Voltage Measurement Safety Information

When performing live voltage measurements, you must do the following:

- Verify the controls are in the off position so that the appliance does not start when energized.
- Allow enough space to perform the voltage measurements without obstructions.
- Keep other people a safe distance away from the appliance to prevent potential injury.
- Always use the proper testing equipment.
- After voltage measurements, always disconnect power before servicing.

Informations de sécurité concernant la mesure de la tension

La mesure de la tension doit être effectuée de la manière suivante:

- Vérifier que les commandes sont à la position OFF (Arrêt) pour que l'appareil ne démarre pas lorsqu'il est mis sous tension.
- Laisser suffisamment d'espace pour pouvoir faire les mesures de tension sans qu'il y ait d'obstacle.
- Éloigner toutes les autres personnes présentes suffisamment loin de l'appareil pour éviter les risques de blessure.
- Toujours utiliser l'équipement de test approprié.
- Après les mesures de tension, toujours déconnecter la source de courant électrique avant de procéder au service.

Información de seguridad de medición de voltaje :

Al realizar mediciones de tensión en vivo, debe hacer lo siguiente:

- Verifique que los controles estén en la posición de apagado para que el aparato no arranque cuando esté energizado.
- Deje suficiente espacio para realizar las mediciones de voltaje sin obstrucciones.
- Mantenga a otras personas a una distancia segura del aparato para evitar posibles lesiones.
- Siempre use el equipo de prueba adecuado.
- Después de medir el voltaje, siempre desconecte la energía antes de realizar el servicio.

ACTIVATING THE SERVICE DIAGNOSTIC MODES

1. To invoke the Service Diagnostics cycle, perform the following while in Standby:
   - Press any 3 keys in the sequence 1-2-3-1-2-3-1-2-3 with no more than 1 second between key presses.
   - All LEDs turn on immediately upon receiving entry sequence (even if door is open) as a display test. A tone may play depending on the model.
   - The Service Diagnostics cycle will start when the door is closed. With the door open, the lights will stay on for over 30 seconds. After the door closes, the lights stay on for 5 seconds unless Start is pressed to advance directly into the Auto Test.
   - To rapid advance 1 interval at a time, press START/RESUME. Rapid advance may skip sensor checks as some checks require 2 complete intervals.

NOTE: The Service Diagnostic cycle will pause when the door is opened and resume automatically upon door closure. No Start/Resume key press is required to resume.

   - Invoking Service Diagnostics cycle clears all status and last run information from memory and restores defaults.
   - Allow all LEDs to turn off for 1 second prior to reporting customer error history.
   - Drain and wash motors will pulsate on and off.
   - Last Ran cycles and options returned to default.
   - Last Ran Delay returns to the default delay setting.
   - Operating state returns to Standby upon completing or terminating the Service Diagnostics cycle.
2. Press Hi Temp or cycles key in this interval to clear customer error history.
3. Thermistor (temperature sensor) checks:
   - Turn Clean LED on if thermistor is in its normal temperature range of 32°F – 167°F (0°C – 75°C).
   - Turn Sanitized LED on if Fill temperature is above 156°F (69°C).
4. OWI (Optical Soil Sensor) Checks: *On some models.
   - Check OWI sensor for the presence of water during 5 second pause in interval 16 and turn on Clean LED in interval 14 if water detected.
   - Check OWI sensor for presence of bulk soil during interval 12 and turn on Clean LED in interval 11 if bulk soil is detected.
5. Diverter will be on continuously in intervals 14 and 13. In all other intervals, diverter will be on only until it reaches the intended position for that interval.
6. DC fan motor is on during upper rack washing intervals.

ACTIVATION DES MODES DE TEST DE DIAGNOSTIC DE SERVICE

1. Pour accéder au programme de diagnostic, effectuer la procédure suivante lorsque l'appareil est inactif :
   - Appuyer successivement sur 3 touches quelconques selon la séquence 1-2-3-1-2-3-1-2-3, avec intervalle de moins d'une seconde entre 2 pressions consécutives.
   - Toutes les DEL s'allument dès l'exécution de la séquence de pressions sur les touches (même si la porte est ouverte) comme test de l'afficheur. Selon le modèle, une tonalité peut se faire entendre.
   - Le programme de diagnostic de service commence dès la fermeture de la porte. Lorsque la porte est ouverte, les lumières restent allumées pendant plus de 30 secondes. Après la fermeture de la porte, les lumières restent allumées pendant 5 secondes, sauf si on appuie sur Start (mise en marche) pour passer directement au test automatique.
   - Pour avancer rapidement d'un intervalle à la fois, appuyer sur la touche Start/Resume (mise en marche/reprise). L'avance rapide peut sauter des contrôles de capteur, car certains contrôles nécessitent 2 intervalles complets.

REMARQUE : Le programme de diagnostic se met en pause lorsque la porte est ouverte et reprend automatiquement une fois la porte fermée. Aucun appui nécessaire sur la touche Start/Resume (mise en marche/reprise) pour reprendre le programme de diagnostic.

   - L'appel du programme de diagnostic d'entretien efface de la mémoire toutes les informations d'état et de dernière opération et rétablit les réglages par défaut.
   - Laisser toutes les DEL s'éteindre pendant une seconde avant l'affichage de l'historique des erreurs enregistrées lors de l'utilisation par le client.
   - Les moteurs de vidange et de lavage se mettent en marche et s'arrêtent par intermittence.
   - Les programmes et options exécutés en dernier sont rétablis à leurs valeurs par défaut.
   - La dernière mise en marche différée exécutée est rétablie à la valeur de mise en marche différée par défaut.
   - Le statut de fonctionnement revient au mode de veille à la fin ou lors de l'annulation du programme de diagnostic de service.
2. Appuyer sur la touche Hi Temp (haute température) ou une touche de programme dans cet intervalle pour effacer l'historique des erreurs enregistrées lors de l'utilisation par le client.
3. Contrôles de la thermistance (capteur de température) :
   - Illumination de la DEL Clean (vaisselle propre) si la thermistance indique une valeur dans la plage de température normale de 32 °F à 167 °F (0 °C à 75 °C).
   - Illumination de la DEL Sanitized (assainissement) si la température de remplissage dépasse 156 °F (69 °C).
4. Contrôles du détecteur de souillures (détection optique) : *Sur certains modèles.
   - Contrôler le détecteur OWI pour déterminer la présence d'eau durant la pause de 5 secondes de l'intervalle 16 et vérifier l'illumination de la DEL Clean (vaisselle propre) durant l'intervalle 14 si de l'eau est détectée.
   - Contrôle du détecteur OWI pour déterminer la présence de grosses souillures durant l'intervalle 12 et vérifier l'illumination de la DEL Clean (vaisselle propre) à l'intervalle 11 si des souillures sont détectées.
5. Le clapet de diversion exécutera les intervalles 14 et 13 continuellement. Le clapet de diversion fonctionnera jusqu'à ce qu'il atteigne la position de cet intervalle, durant tous les autres intervalles.
6. Le moteur CC du ventilateur est actif durant les intervalles de lavage dans le panier supérieur.

ACTIVACIÓN DE LOS MODOS DE DIAGNÓSTICO DE SERVICIO

1. Para invocar el ciclo Service Diagnostics (Diagnóstico de servicio), realice lo siguiente mientras esté en el modo de espera:
   - Presione tres teclas cualesquiera en una secuencia de 1-2-3-1-2-3-1-2-3 con no más de un segundo entre uno y otro.
   - Todas las luces LED se encienden inmediatamente al recibir la secuencia de ingreso (aun si la puerta está abierta) como prueba de la pantalla. Puede que suene un tono, dependiendo del modelo.
   - El ciclo Service Diagnostics (Diagnóstico de servicio) empezará cuando la puerta esté cerrada. Con la puerta abierta, las luces permanecerán encendidas por 30 segundos. Después de cerrar la puerta, las luces permanecen encendidas por 5 segundos a menos que se oprima Start (Inicio) para avanzar directamente en la Auto Test (Prueba automática).
   - Para avanzar rápidamente 1 intervalo a la vez, presione START/RESUME (Inicio/reanudar). Si avanza rápido es posible que se saltee las verificaciones del sensor, ya que algunas verificaciones requieren 2 intervalos completos.

NOTA: El ciclo Service Diagnostic (Diagnóstico de servicio) hará una pausa cuando la puerta se abra, y recomenzará automáticamente cuando esta se cierre. No es necesario oprimir la tecla Start/Resume (Inicio/reanudar) para reanudar.

   - La invocación del ciclo Service Diagnostics (Diagnóstico de servicio) borra todo el estado y la información de la última ejecución de la memoria y restaura los valores predeterminados.
   - Permita que todas las LED se apaguen por un segundo antes de informar el historial de error del cliente.
   - Los motores de drenaje y lavado se encenderán y apagarán.
   - Los ciclos y opciones de último funcionamiento regresaron a los valores predeterminados.
   - El último retraso vuelve a la configuración de retardo predeterminada.
   - El estado operativo vuelve al modo de espera al completar o finalizar el ciclo Service Diagnostic (Diagnóstico de servicio).
2. Presione la tecla Hi Temp (Temperatura alta) o ciclos en este intervalo para borrar el historial de errores del cliente.
3. Comprobaciones del termistor (sensor de temperatura):
   - Encienda el LED de limpieza si el termistor se encuentra en su rango de temperatura normal de 32 °F - 167 °F (0 °C - 75 °C).
   - Encienda el LED Sanitized (Sanitizado) si la temperatura de llenado es superior a 156 °F (69 °C).
4. Comprobaciones de OWI (sensor óptico de suciedad): *En algunos modelos.
   - Verifique la presencia de agua en el sensor OWI durante una pausa de 5 segundos en el intervalo 16 y encienda el LED de limpieza en el intervalo 14 si detecta agua.
   - Verifique el sensor OWI para detectar la presencia de suciedad gruesa durante el intervalo 12 y encienda el LED de limpieza en el intervalo 11 si se detecta suciedad gruesa.
5. El desviador estará encendido continuamente en los intervalos 14 y 13. En todos los demás intervalos, el desviador estará encendido solo hasta que alcance la posición prevista para ese intervalo.
6. El motor del ventilador de CC está encendido durante los intervalos de lavado de la rejilla superior.

ERROR CODES / CODES D'ERREUR / CÓDIGOS DE ERROR

Code / Code / Código	Description / Description / Descripción
F1E1	Control - Pilot Stuck On Module de commande - Relais pilote bloqué Control - Piloto atorado
F1E2	Control - Control Software Issue Module de commande - Module de commande problème de logiciel Control - Problema con el software de control
F2E2	User Interface (UI) - No response from UI Interface utilisateur (IU) – Aucune réponse de l'IU Interfaz de usuario (UI) - Sin respuesta de la UI
F3E1	Thermistor/OWI - Open Thermistance détecteur de souillures - Circuit ouvert Termistor/OWI - Abierto
F3E2	Thermistor/OWI - Shorted Thermistance détecteur de souillures - Courtcircuit Termistor/OWI - Con corto
F3E3	Thermistor/OWI - Failed Calibration Thermistance détecteur de souillures - Étalonnage impossible Termistor/OWI - Falló la calibración
F4E3	Wash Motor - Motor Not Running Moteur de lavage - Non fonctionnement du moteur Motor de lavado - El motor no funciona
F5E1	Door Switch - Door Stuck Open Contacteur de la porte - Porte bloquée en position ouverte Interruptor de la puerta - Puerta atorada abierta
F5E2	Door Switch - Door Stuck Closed Contacteur de la porte Interruptor de la puerta - Puerta atorada cerrada

Code / Code / Código	Description / Description / Descripción
F6E1	Inlet Water - Low/No Water (Mechanical Problem) Admission d'eau - Pas d'eau/niveau d'eau insuffisant (problème mécanique) Agua de entrada - Baja/Sin agua (problema mecánico)
F6E2	Inlet Water - Fill Valve Electrical Problem Admission d'eau - Problème électrique de l'électrovanne de remplissage Agua de entrada - problema eléctrico de la válvula de llenado
F6E3	Inlet Water - Suds/Air in Pump Admission d'eau - Moussage air dans la pompe Agua de entrada - Espuma/aire en la bomba
F6E4	Inlet Water - Float Switch Open Admission d'eau - Contacteur du flotteur ouvert Agua de entrada - Interruptor del flotador abierto
F7E1	Heating - No Heat Chauffage - Absence de chaleur Calefacción - Sin calor
F7E2	Heating - Heater Stuck On Chauffage - Élément chauffant bloqué au mode actif Calefacción - Calentador atascado
F8E2	Draining - Drain Motor Electrical Problem Vidange - Problème électrique affectant le moteur de vidange Drenaje - Problema eléctrico del motor de drenaje
F8E3	Draining - Drain Stuck On Vidange - Circuit de vidange constamment alimenté Drenaje - Drenaje atascado

Code / Code / Código	Description / Description / Descripción
F9E1	Diverter - Can't Find Position Clapet de diversion - Impossible de déterminer la position du clapet Desviador - No se encuentra la posición
F9E2	Diverter - Stuck On Clapet de déviation - Bloqué Desviador - Atascado
F9E3	Diverter - Disc Missing Clapet de déviation - Absence de disque Desviador - Falta disco
F9E5	Other - Diverter Leak Autre – Fuite du clapet de déviation Otro - Fuga del desviador
F10E1	Other - Dispenser Electrical Problem Autre - Problème électrique affectant le distributeur Otro - Problema eléctrico del dispensador
F10E3	Other - Drying Fan Error Autre - Erreur du ventilateur de séchage Otro - Error del ventilador de secado

FOR SERVICE TECHNICIAN'S USE ONLY / POUR LE TECHNICIEN SEULEMENT / PARA SER USADO ÚNICAMENTE POR TÉCNICOS DE SERVICIO

©2021

IMPORTANT: Electrostatic discharge may cause damage to machine control electronics. Refer to online Tech Sheet for additional information.

Check for proper voltage by completing the following steps:

1. Disconnect the power or unplug the appliance.
2. Connect voltage measurement equipment to proper connectors.
3. Plug in appliance or reconnect power and confirm voltage reading.
4. Disconnect the power or unplug the appliance.

Note: Diverter leak detection consisting of two traces spaced 2 mm apart in the diverter housing. Water present, will short the traces and closes the switch.

IMPORTANT: Une décharge d'électricité statique peut faire subir des dommages aux circuits électroniques. Pour plus d'informations, se reporter à la fiche technique du produit en ligne.

Contrôler que la tension est correcte en effectuant les étapes suivantes :

1. Déconnecter la source de courant électrique ou débrancher l'appareil.
2. Brancher le voltmètre au connecteur approprié.
3. Brancher l'appareil ou reconnecter la source de courant électrique et vérifier la tension.
4. Déconnecter la source de courant électrique ou débrancher l'appareil.

Remarque : La détection d'une fuite du clapet de déviation est constituée de deux marques espacées de 2 mm dans le boîtier du clapet de déviation. La présence d'eau court-circuitera les traces et fermera le commutateur.

IMPORTANTE: La descarga electrostática puede causar daños en los componentes electrónicos de control de la máquina. Consulte la hoja técnica en línea para obtener información adicional.

Para verificar el voltaje adecuado, complete los siguientes pasos:

1. Desconecte el suministro de energía o desenchufe el electrodoméstico.
2. Conecte el equipo de medición de voltaje en los conectores correspondientes.
3. Enchufe el aparato o vuelva a conectar el suministro de energía y confirme la lectura de voltaje.
4. Desconecte el suministro de energía o desenchufe el electrodoméstico.

Nota: Detección de fugas del desviador que consta de dos trazos separados 2 mm en la carcasa del desviador. El agua presente, acortará las pistas y cerrará el interruptor.

WIRE DIAGRAM / SCHÉMA DE CÂBLAGE / DIAGRAMA DE CABLEADO

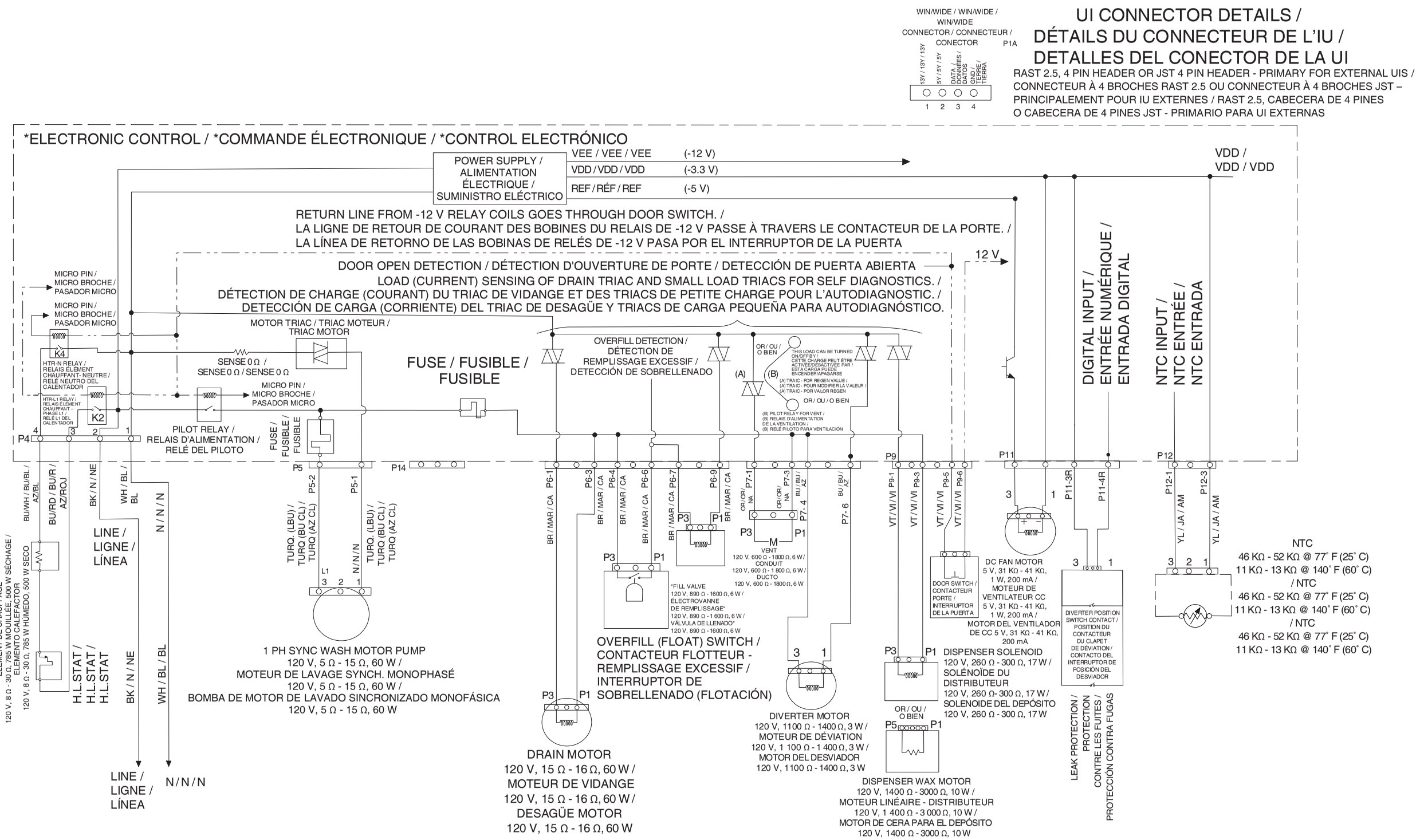

NTC Thermistor Resistance / Résistance de la thermistance NTC / Resistencia del termistor NTC	
°C (°F)	k Ω (ohms)
20 (68)	57.3 - 60.3
25 (77)	45.9 - 48.1
30 (86)	37.0 - 38.7
35 (95)	30.1 - 31.3
40 (104)	24.6 - 25.4
45 (113)	20.2 - 20.8
50 (122)	16.7 - 17.1
55 (131)	13.9 - 14.2
60 (140)	11.6 - 11.8
65 (149)	9.7 - 9.9
70 (158)	8.2 - 8.4

©2021 All rights reserved. Used under license in Canada.
Tous droits réservés. Utilisé sous licence au Canada.
Todos los derechos reservados. Usado bajo licencia en Canadá.