⚠WARNING

Electrical Shock Hazard

Disconnect power before servicing.

Replace all parts and panels before operating.

Failure to do so can result in death or electrical shock.

⚠AVERTISSEMENT

Risque de choc électrique

Déconnecter la source de courant électrique avant l'entretien.

Replacer pièces et panneaux avant de faire la remise en marche.

Le non-respect de ces instructions peut causer un décès ou un choc électrique.

Electrostatic Discharge (ESD) Sensitive Electronics

ESD problems are present everywhere. ESD may damage or weaken the electronic board. The new board may appear to work well after repair is finished, but failure may occur at a later date due to ESD stress.

- Use an anti-static wrist strap. Connect wrist strap to green ground connection point or unpainted metal in the appliance

  - OR -

  Touch your finger repeatedly to a green ground connection point or unpainted metal in the appliance.
- Before removing the part from its package, touch the anti-static bag to a green ground connection point or unpainted metal in the appliance.
- Avoid touching electronic parts or terminal contacts; handle electronic board by edges only.
- When repackaging failed electronic board in anti-static bag, observe above instructions.

Circuits électroniques sensibles aux décharges électrostatiques

Les problèmes de décharges électrostatiques sont présents partout. Ces décharges peuvent endommager ou affaiblir l'ensemble de commande électronique. Le nouvel ensemble de commande peut sembler bien fonctionner après la réparation, mais il peut se révéler défectueux par la suite, à cause de la contrainte due aux décharges électrostatiques.

- *Porter un bracelet antistatique. Relier le bracelet à la connexion de masse verte ou à une partie métallique non peinte de la machine*

  - OU -

  Toucher plusieurs fois du doigt une connexion de masse verte ou une partie métallique non peinte de la machine.
- *Avant de sortir la pièce de son emballage, appliquer le sac antistatique sur une connexion de masse verte ou une pièce métallique non peinte de la machine.*
- *Éviter de toucher les pièces électroniques ou les contacts des bornes; ne manipuler l'ensemble de commande électronique que par ses bords.*
- *Quand on place l'ensemble de commande électronique défectueux dans le sac antistatique, respecter les instructions ci-dessus.*

MANUFACTURED UNDER ONE OR MORE OF THE FOLLOWING UNITED STATES PATENTS:

4,693,526	4,802,934	5,018,550	5,165,435	6,138,692
4,732,323	4,805,647	5,031,649	5,202,582	6,349,731
4,732,431	4,822,241	5,031,651	5,330,102	RE37,831
4,746,177	4,834,125	5,033,659	5,474,378	D314,256
4,753,570	4,848,382	5,039,828	5,637,938	D320,489
4,758,057	4,927,033	5,069,360	5,881,906	D393,333
4,765,697	4,991,611	5,158,346	5,882,739	D391,696
4,776,620	5,005,740	5,165,433	5,900,070	

OTHER PATENTS PENDING

MANUFACTURED UNDER ONE OR MORE OF THE FOLLOWING CANADIAN PATENTS:

1,278,461	1,288,668	2,017,386	2,049,828	2,075,251
1,288,666	1,288,688	2,022,831	2,053,752	2,115,475
1,288,667	2,001,663	2,033,506	2,058,213	D67168

OTHER PATENTS PENDING

©2003 WHIRLPOOL CORPORATION, ALL RIGHTS RESERVED

FABRIQUÉ SOUS UN OU PLUSIEURS DES BREVETS SUIVANTS DES ÉTATS-UNIS :

4,693,526	4,802,934	5,018,550	5,165,435	6,138,692
4,732,323	4,805,647	5,031,649	5,202,582	6,349,731
4,732,431	4,822,241	5,031,651	5,330,102	RE37,831
4,746,177	4,834,125	5,033,659	5,474,378	D314,256
4,753,570	4,848,382	5,039,828	5,637,938	D320,489
4,758,057	4,927,033	5,069,360	5,881,906	D393,333
4,765,697	4,991,611	5,158,346	5,882,739	D391,696
4,776,620	5,005,740	5,165,433	5,900,070	

AUTRES BREVETS EN INSTANCE

FABRIQUÉ SOUS UN OU PLUSIEURS DES BREVETS CANADIENS SUIVANTS :

1,278,461	1,288,668	2,017,386	2,049,828	2,075,251
1,288,666	1,288,688	2,022,831	2,053,752	2,115,475
1,288,667	2,001,663	2,033,506	2,058,213	D67168

AUTRES BREVETS EN INSTANCE

© 2003, WHIRLPOOL CORPORATION, TOUS DROITS RÉSERVÉS

WIRING DIAGRAM *SCHÉMA DE CÂBLAGE*

SCHEMATIC SHOWN WITH DOOR SWITCH & ALL OTHER NORMALLY OPEN CONTACTS OPEN.
LE SCHÉMA PRÉSENTE LA SITUATION DE L'APPAREIL AVEC LE CONTACTEUR DE PORTE ET TOUS LES AUTRES CONTACTEURS OUVERTS.

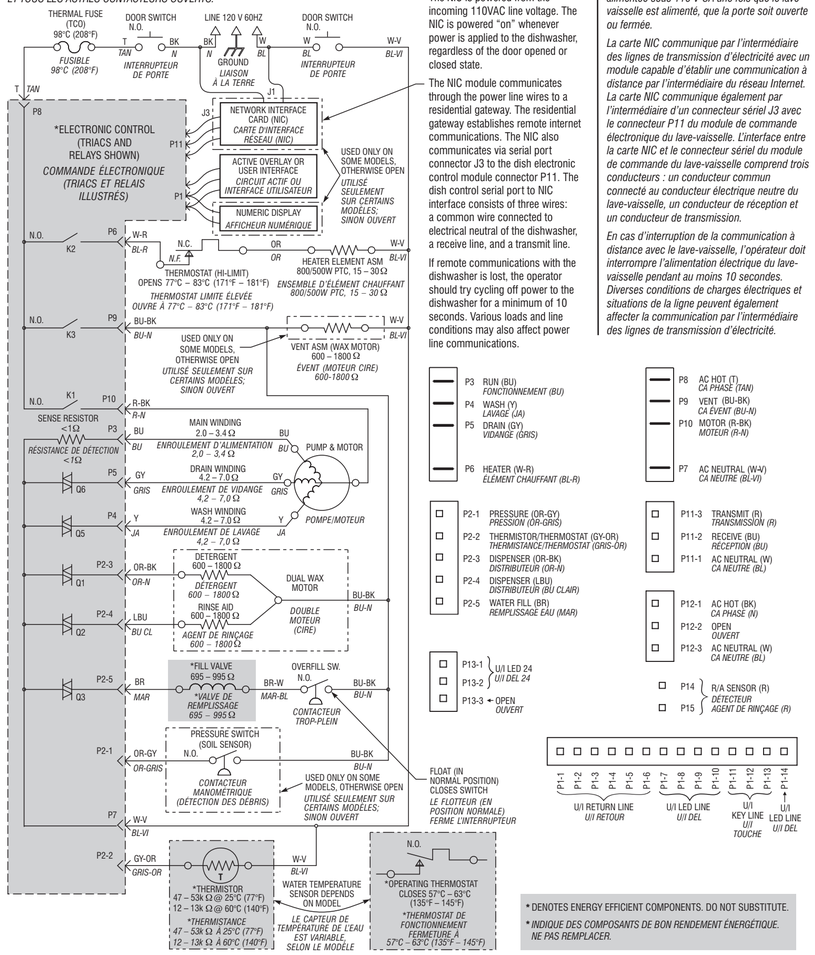

The Network Interface Card (NIC) is mounted under the dishwasher on the lower right support arm, behind the electrical power junction box. The NIC is powered from the incoming 110VAC line voltage. The NIC is powered "on" whenever power is applied to the dishwasher, regardless of the door opened or closed state.

The NIC module communicates through the power line wires to a residential gateway. The residential gateway establishes remote internet communications. The NIC also communicates via serial port connector J3 to the dish electronic control module connector P11. The dish control serial port to NIC interface consists of three wires: a common wire connected to electrical neutral of the dishwasher, a receive line, and a transmit line.

If remote communications with the dishwasher is lost, the operator should try cycling off power to the dishwasher for a minimum of 10 seconds. Various loads and line conditions may also affect power line communications.

La carte d'interface réseau (NIC) est installée sous le lave-vaisselle sur le bras de support inférieur/droit, derrière la boîte de raccordement électrique. La carte NIC est alimentée sous 110 V CA une fois que le lave-vaisselle est alimenté, que la porte soit ouverte ou fermée.

La carte NIC communique par l'intermédiaire des lignes de transmission d'électricité avec un module capable d'établir une communication à distance par l'intermédiaire du réseau Internet. La carte NIC communique également par l'intermédiaire d'un connecteur sériel J3 avec le connecteur P11 du module de commande électronique du lave-vaisselle. L'interface entre la carte NIC et le connecteur sériel du module de commande du lave-vaisselle comprend trois conducteurs : un conducteur commun connecté au conducteur électrique neutre du lave-vaisselle, un conducteur de réception et un conducteur de transmission.

En cas d'interruption de la communication à distance avec le lave-vaisselle, l'opérateur doit interrompre l'alimentation électrique du lave-vaisselle pendant au moins 10 secondes. Diverses conditions de charges électriques et situations de la ligne peuvent également affecter la communication par l'intermédiaire des lignes de transmission d'électricité.

* DENOTES ENERGY EFFICIENT COMPONENTS. DO NOT SUBSTITUTE.
** INDIQUE DES COMPOSANTS DE BON RENDEMENT ÉNERGÉTIQUE. NE PAS REMPLACER.*

DISHWASHER STRIP CIRCUITS

The following individual circuits are for use in diagnosis. Do not continue with the diagnosis of the appliance if a fuse is blown, a circuit breaker is tripped, or if there is less than a 120 volt power supply at the wall outlet.

- Unplug dishwasher or disconnect power.
- Perform resistance checks. To check resistance of a component, disconnect harness leads first.

CIRCUITS DU LAVE-VAISSELLE

Les circuits individuels suivants sont utilisés aux fins de diagnostic. Ne pas poursuivre le diagnostic de l'appareil si un fusible est grillé, un disjoncteur a sauté ou si la tension d'alimentation à la prise murale est inférieure à 120 volts.

- *Débrancher le lave-vaisselle ou déconnecter la source de courant électrique.*
- *Contrôler les valeurs de résistance. Pour mesurer la résistance d'un composant, débrancher d'abord les conducteurs du câblage.*

POWER UP (PLASTIC TUB MODELS) *MISE EN MARCHE (MODÈLES À CUVE PLASTIQUE)*

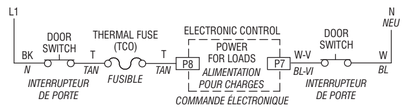

FILL *REMPLISSAGE*

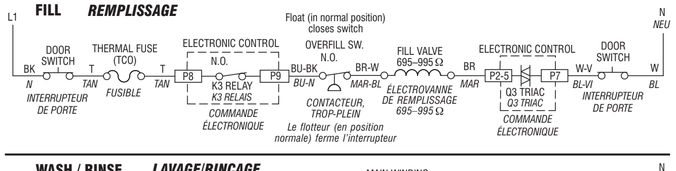

WASH / RINSE *LAVAGE/RINÇAGE*

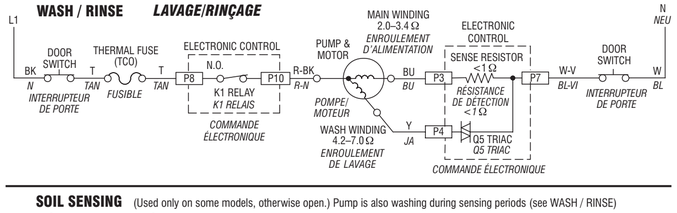

SOIL SENSING (Used only on some models, otherwise open.) Pump is also washing during sensing periods (see WASH / RINSE)

DÉTECTION DES DÉBRIS (Utilisé seulement sur certains modèles; sinon ouvert.) La pompe lave également durant les périodes de détection (voir LAVAGE/RINÇAGE)

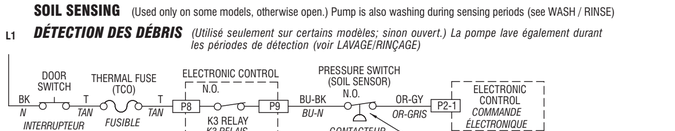

DISPENSER (DETERGENT & RINSE AID) *DISTRIBUTEUR - DÉTERGENT ET AGENT DE RINÇAGE*

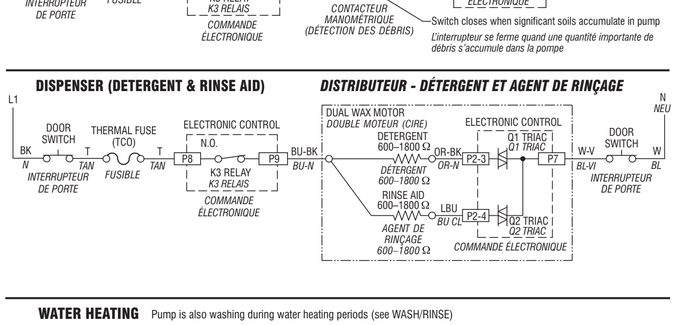

WATER HEATING Pump is also washing during water heating periods (see WASH/RINSE)

CHAUFFAGE DE L'EAU La pompe lave également durant les périodes de chauffage de l'eau (voir LAVAGE/RINÇAGE)

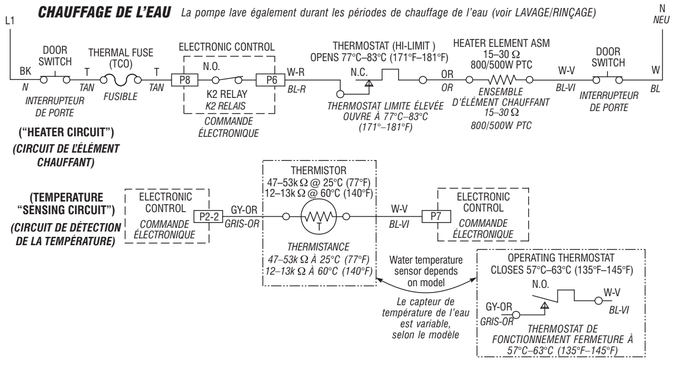

DRAIN *VIDANGE*

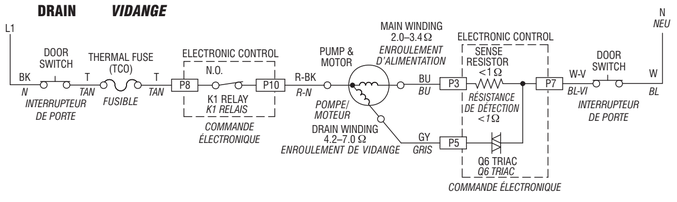

VENT (Used only on some models, otherwise open) *ÉVENT (Utilisé seulement sur certains modèles; sinon ouvert)*

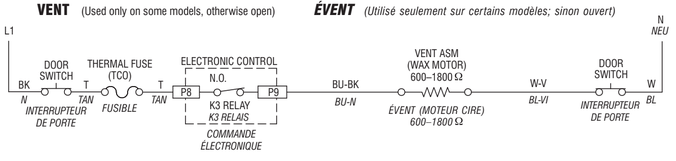

HEAT DRY *SÉCHAGE AVEC CHALEUR*

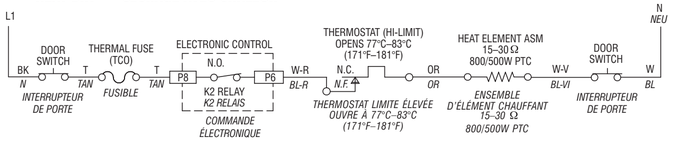

NORMAL CYCLE OPERATION *EXÉCUTION NORMALE DES PROGRAMMES*

SENSOR INPUT *SIGNAL DU CAPTEUR*	CYCLE SEQUENCE (and temperature of water heating pauses/thermal holds where present) *SÉQUENCE DES OPÉRATIONS (et le cas échéant température de l'eau, pauses du chauffage/maintien thermique)*	CYCLE TIME (without thermal holds) *DURÉE (sans période de maintien thermique)*
NORMAL CYCLE (Energy Star Models)	***PROGRAMME NORMAL (Modèles Energy Star)***	
Medium Soil *Moyennement sale*	**Pre-Wash ⇒ N/A ⇒ Main Wash (60°C/140°F) ⇒ Rinse ⇒ Final Rinse (60°C/140°F) ⇒ Dry**	71:00 - 75:50 min.
Low Soil (or Non Sensor) *Peu souillé (ou sans capteur)*	**N/A ⇒ N/A ⇒ Main Wash (60°C/140°F) ⇒ Purge ⇒ Final Rinse (60°C/140°F) ⇒ Dry**	61:20 min.

- HIGH TEMP WASH OPTION: changes Purge to a Rinse and adds 60°C/140°F thermal hold to Main Wash in the Low Soil case.
- HIGH TEMP SCRUB/SCOUR OPTION: same as High Temp Wash but also adds heat to Pre-Wash.
- SANI RINSE OPTION: raises Final Rinse to 68°C/155°F; utilizes "Sanitized" end-of-cycle indicator.
- AIR DRY/NO HEAT DRY OPTION: turns heater off during Dry period.

- *Option : LAVAGE À HAUTE TEMPÉRATURE – Passage de purge à rinçage, et addition d'un maintien thermique à 60°C/140°F au lavage principal dans le cas de vaisselle peu souillée.*
- *Option : RÉCURAGE HAUTE TEMPÉRATURE – Comme pour le lavage à haute température, mais addition de chaleur au prélavage.*
- *Option : RINÇAGE SANITAIRE – température portée à 68°C/155°F pour le rinçage final; utilisation de l'indicateur de fin de programme "Assainie".*
- *Option : SÉCHAGE À L'AIR/SÉCHAGE SANS CHALEUR – L'élément chauffant n'est pas alimenté durant la période de séchage.*

OPERATION OF LOADS		*OPÉRATION DE CHARGES*
Fill Valve *Électrovanne - remplissage*	Energized at beginning of all washes and rinses (1:45 - 2:00 min. each) and purge (0:25 - 0:45 sec. each); also on for 10 seconds for each APF soil purge in the Pre-Wash or Main Wash.	*Alimentation au début de chaque période de lavage et rinçage (1:45 - 2:00 min pour chaque période), et période de purge (0:25 - 0:45 s); alimentation également pendant 10 secondes pour chaque purge APF durant les périodes de prélavage ou de lavage principal.*
Wash Pump *Pompe de lavage*	Energized in middle of all washes, rinses and purges.	*Alimentation au milieu de chaque période de lavage, rinçage et purge.*
Drain Pump *Pompe de vidange*	Energized at end of all washes and rinses (2:00 min. each) and purges (1:00 min. each).	*Alimentation à la fin de chaque période de lavage et rinçage (2:00 min chacune), et période de purge (1:00 min chacune).*
Heater *Élément chauffant*	Energized during all thermal holds and dry periods. **NOTE:** Delayed by 6:00 min. in Dry; also on for fixed amounts of time in certain washes and rinses.	*Alimentation durant chaque période de maintien thermique et de séchage. **NOTE :** Retard de 6:00 min pour le séchage; également alimenté pendant une période de durée fixée pour certaines opérations de lavage et rinçage.*
Dispenser (Detergent) *Distributeur (Détergent)*	Energized (for 2:00 min.) after the fill at the beginning of the Main Wash. **NOTE:** Wax motor typically requires 60 - 90 seconds to pull in and release lid.	*Alimentation (pour 2:00 min) après le remplissage au début de la période de lavage principal. **NOTE** : Typiquement le moteur cire a besoin d'un délai de 60-90 secondes pour l'entrée en action et le dégagement du couvercle.*
Dispenser (Rinse Aid) *Distributeur (Agent de rinçage)*	Energized (for 1:30 min.) after the 1-minute heated wash interval that follows the final rinse thermal hold. **NOTE:** Wax motor typically requires 60 - 90 seconds to pull in and dispense.	*Alimentation (pour 1:30 min) après l'intervalle d'une minute pour lavage avec séchage, qui suit le maintien thermique du rinçage final. **NOTE** : Typiquement le moteur cire a besoin d'un délai de 60-90 secondes pour l'entrée en action et la distribution.*
Active Vent *Évent actif*	Energized to hold vent closed from beginning of cycle up through first 6 minutes of dry. (Not available on all models.)	*Alimentation pour que l'évent reste fermé depuis le début du programme jusqu'à la fin de la période initiale de 6 minutes de séchage. (Pas disponible sur tous les modèles.)*

SPECIFICATIONS

Electrical Supply: (Under load) 60 Hz, 120 VAC.

Supply Water Flow Rate: To fill 1.9 liters (2 quarts) in 27 seconds,120 psi maximum, 20 psi minimum.

Supply Water Temperature: 49°C (120°F) (Before starting a cycle, run water from sink faucet until hot).

Water Charge: 8.3 liters (2.2 gallons) – fill approximate (Less for IEC Normal and Water Miser/ Low Energy cycles).

Lower Spray Arm Rotation: 25 to 40 rpm.

Upper Spray Arm Rotation: 18 to 30 rpm.

REPAIR KITS

Vinyl Touch-up Kits:
675576 (Blue)
676453 (White)
676455 (Gray)

FICHE TECHNIQUE

Alimentation : *(Sous charge) 60 Hz, 120 V CA*

Débit d'arrivée d'eau : *Pour remplir 1,9 litre (2 pintes) en 27 secondes, 120 lb/po² maximum, 20 lb/po² minimum.*

Température d'arrivée d'eau : *49°C (120°F) (avant le début d'un programme, faire couler l'eau du robinet jusqu'à ce qu'elle soit chaude).*

Charge d'eau : *Environ 8,3 litres (2,2 gal) (Moins pour programmes Normal IEC et Économiseur d'eau/Faible énergie).*

Rotation du bras gicleur inférieur : *25 à 40 tr/mn.*

Rotation du bras gicleur supérieur : *18 à 30 tr/mn.*

TROUSSES DE RÉPARATION

Trousses de retouche - vinyle :
675576 (bleu)
676453 (blanc)
676455 (gris)

CHECKING KEYPAD OPERATION

- Check keypad ribbon tail for broken/shorted/corroded/creased traces.
- Check for loose connection to control.
- Check for evidence of contaminants or corrosion around perimeter of the keypad, on the keypad ribbon tail and/or on the keypad connector at the control.
- Perform keypad function check.
- For a final check (if possible), try replacing control/keypad with a known good control/keypad to identify where problem(s) persist.

To test the model ID diodes in the keypad:

Check each key and confirm corresponding LED turns on and that the proper delay selections for that model are available. If ID diodes for this keypad are opened or shorted, key and LED mapping, and features like delay may be altered.

To test an LED function:

Confirm that the LED turns on during the "Display Test" at the beginning of the Diagnostics Cycle (see Diagnostics Cycle Time Chart, NOTE 5).

Checking keyswitch contacts:

- Unplug dishwasher or disconnect power.
- Remove connector P1 from the control board.

Using the table below, measure the resistance across the switch when the key is pressed.

NOTE: The meter must be connected with the proper polarity.

If using an ANALOG readout meter:

The resistance reading should go from infinity (open circuit) down to a readable ohm level. The level may be different depending on your meter, since there is a diode in the circuit.

If using a DIGITAL readout meter:

The resistance reading should go from infinity down to a readable ohm level. The level may be different depending on your meter, since there is a diode in the circuit.

If available, you could use the "Diode Test" function of a digital meter, which will give a voltage of about 1.2 VDC during the test.

→ If any switches fail this test, replace the console panel/keypad assembly.

→ If all switches test OK, replace the machine control board.

CONTRÔLE DU FONCTIONNEMENT DU CLAVIER

- *Inspecter le câble plat du clavier (conducteurs brisés/en court-circuit/corrodés/déformés).*
- *Rechercher les mauvaises connexions avec le module de commande.*
- *Rechercher les traces de contaminants ou de corrosion sur le périmètre du clavier, sur le câble plat de connexion du clavier et/ou sur les connexions entre le clavier et le module de commande.*
- *Exécuter un contrôle fonctionnel du clavier.*
- *Pour un contrôle final (si possible), essayer de remplacer l'ensemble module de commande/clavier par un ensemble en bon état pour déterminer où réside le problème.*

Test des diodes d'identification du modèle sur le clavier :

Contrôler chaque touche et vérifier que la DEL correspondante s'illumine et que les sélections de délai appropriées sont disponibles pour ce modèle. Si des diodes d'identification pour ce clavier sont ouvertes ou en court-circuit, ceci peut affecter la mise en correspondance entre touches et DEL, et des fonctions comme le délai.

Test du fonctionnement d'une DEL :

Vérifier que la DEL s'illumine durant le "test d'affichage" au début du programme de diagnostic (voir Intervalle du programme de diagnostic, NOTE 5).

Contrôle des contacteurs du clavier :

- *Débrancher le lave-vaisselle ou déconnecter la source de courant électrique.*
- *Déconnecter le connecteur P1 du tableau de commande.*

Voir le tableau ci-dessous, et mesurer la résistance à travers le contacteur lorsqu'on enfonce la touche.

NOTE : *Respecter la polarité correcte pour le raccordement de l'instrument.*

Utilisation d'un instrument à affichage ANALOGIQUE :

La mesure de résistance doit passer de l'infini (circuit ouvert) à une valeur mesurable. La valeur mesurée est variable selon l'instrument, car il y a une diode dans le circuit.

Utilisation d'un instrument à affichage NUMÉRIQUE :

La mesure de résistance doit passer de l'infini à une valeur mesurable. La valeur mesurée est variable selon l'instrument, car il y a une diode dans le circuit.

Le cas échéant, on peut utiliser la fonction "Test Diode" d'un instrument numérique, qui fournit une tension d'environ 1,2 VCC durant le test.

→ *Si le résultat du test est un échec pour l'un des contacteurs, remplacer l'ensemble console/clavier.*

→ *Si tous les contacteurs sont en bon état, réinstaller la carte des circuits de commande.*

KEYSWITCH RESISTANCE CHECK TABLE		*CLAVIER – TABLEAU DES RÉSISTANCES*	
KEY	**+Pos. Lead** ***Conducteur positif +***	**– Neg. Lead** ***Conducteur négatif –***	***CLAVIER***
CHINA GENTLE or LIGHT WASH	P1-11	P1-2	*CHINA GENTLE ou LIGHT WASH*
TIME SAVER or QUICK WASH	P1-12	P1-2	*TIME SAVER ou QUICK WASH*
QUICK RINSE or RINSE ONLY	P1-13	P1-2	*QUICK RINSE ou RINSE ONLY*
SANI RINSE	P1-11	P1-3	*SANI RINSE*
HIGH TEMP WASH	P1-12	P1-3	*HIGH TEMP WASH*
DELAY	P1-11	P1-4	*DELAY*
NORMAL (originally MISER)	P1-12	P1-4	*NORMAL (initialement MISER)*
HEAVY (originally NORMAL)	P1-13	P1-4	*HEAVY (initialement NORMAL)*
START/RESUME	P1-11	P1-5	*START/RESUME*
CANCEL	P1-12	P1-5	*CANCEL*
HEATED DRY	P1-13	P1-5	*HEATED DRY*
HI TEMP SCOUR/SCRUB	P1-11	P1-6	*HI TEMP SCOUR/SCRUB*
POTS & PANS (originally HEAVY)	P1-12	P1-6	*POTS & PANS (initialement HEAVY)*

TROUBLESHOOTING GUIDE

- For keypad checks, refer to "Checking Keypad Operation", page 1.
- For resistance checks, refer to "Dishwasher Strip Circuits", page 1.
- For checking operation with diagnostics, refer to "Diagnostics Cycle" at far right. (Also consider Rapid Advance feature on standard cycles.)
- For information on Normal cycle and options, see "Normal Cycle Operation", page 1.

GUIDE DE DÉPANNAGE

- *Pour le contrôle du clavier, voir la section "Contrôle du clavier", page 1.*
- *Pour la mesure des résistances, voir la section "Circuits du lave-vaisselle", page 1.*
- *Pour le contrôle du fonctionnement avec le programme de diagnostic, voir la section "Programme de diagnostic" à l'extrême droite. (On peut également employer la fonction d'avance rapide pour les programmes standard.)*
- *Pour l'information sur le programme normal et les options, voir la section "Programme de lavage normal", page 1.*

POTENTIAL CAUSES	CHECK	*CAUSE POSSIBLE*	*TEST*
PROBLEM: WON'T RUN OR POWER UP No operation, no keypad response, and no LEDs or display		***PROBLÈME : L'APPAREIL NE FONCTIONNE PAS OU NE SE MET PAS EN MARCHE*** *(Aucun fonctionnement, aucune réaction des touches, aucun affichage et pas d'illumination des DEL)*	
No power to unit or bad connection.	Check fuses, circuit breakers, and junction box connections.	*Appareil pas branché ou alimenté, ou mauvaise connexion.*	*Contrôler fusibles, disjoncteurs et boîte de connexion.*
Loose connections in dishwasher power up circuit or between keypad(s) and control.	1. Unplug dishwasher or disconnect power. 2. Check resistance of all connections in power up circuit to control. Check connections between keypad(s) and control.	*Mauvaise connexion dans le circuit d'alimentation du lave-vaisselle ou entre le clavier et le système de commande.*	*1. Débrancher le lave-vaisselle ou déconnecter la source de courant électrique.* *2. Contrôler la résistance de toutes les connexions entre la source d'alimentation et le module de commande. Contrôler les connexions entre le clavier et le module de commande.*
Door switch not making contact: ■ Faulty door latch assembly. ■ Faulty door switch.	1. Unplug dishwasher or disconnect power. 2. Measure resistance of door switch contacts while checking mechanical operation of latch assembly. Confirm switches not loose from assembly.	*Contacteur de porte – pas de contact :* ■ *Loquet de porte défectueux.* ■ *Contacteur de porte défectueux.*	*1. Débrancher le lave-vaisselle ou déconnecter la source de courant électrique.* *2. Mesurer la résistance du contacteur de la porte lors du contrôle du fonctionnement mécanique du loquet. Vérifier que les contacteurs ne sont pas détachés.*
Blown TCO attached to control.	1. Unplug dishwasher or disconnect power. 2. Measure resistance. If open, replace. If replaced more than once, replace harness as well. **NOTE:** Replace any component with evidence of overheating.	*THERMO-CONTACT grillé (sur module de commande).*	*1. Débrancher le lave-vaisselle ou déconnecter la source de courant électrique.* *2. Mesurer la résistance. S'il y a un circuit ouvert, remplacer. Après plus d'un remplacement, remplacer également le câblage.* ***NOTE :** Remplacer tout composant qui manifeste des indices de surchauffe.*
Multiple open or shorted circuits in keypad.	See Checking Keypad Operation, page 1.	*Multiples circuits ouverts ou court-circuits affectant le clavier.*	*Voir la section "Contrôle du clavier", page 1.*
Faulty control.	1. Unplug dishwasher or disconnect power. 2. Check/replace control.	*Module de commande défectueux.*	*1. Débrancher le lave-vaisselle ou déconnecter la source de courant électrique.* *2. Contrôler/remplacer le module de commande.*
PROBLEM: WON'T RUN AND LED FOR START/RESUME KEY IS BLINKING SLOWLY		***PROBLÈME : L'APPAREIL NE FONCTIONNE PAS ET LA DEL DE LA TOUCHE START/RESUME CLIGNOTE LENTEMENT***	
By design, if the door is opened or power is interrupted during a cycle, the user must press the Start/Resume key to resume operation.	Instruct Customer; refer to Use & Care manual.	*En raison de sa conception, si la porte est ouverte ou si le courant est interrompu au cours d'un programme, l'utilisateur doit appuyer sur la touche Start/Resume pour commander la reprise de l'opération.*	*Fournir des instructions appropriées au client; voir le manuel d'utilisation et entretien.*
Door switch not making contact: ■ Faulty door latch assembly. ■ Faulty door switch.	1. Unplug dishwasher or disconnect power. 2. Measure resistance of door switch contacts while checking mechanical operation of latch assembly. Confirm switches not loose from assembly.	*Contacteur de porte – pas de contact :* ■ *Loquet de porte défectueux.* ■ *Contacteur de porte défectueux.*	*1. Débrancher le lave-vaisselle ou déconnecter la source de courant électrique.* *2. Mesurer la résistance du contacteur de la porte lors du contrôle du fonctionnement mécanique du loquet. Vérifier que les contacteurs ne sont pas détachés.*
Loose connections between door switches and pin 8 on control.	1. Unplug dishwasher or disconnect power. 2. Check resistance of all harness connections between door switches and pin 8 of the control.	*Mauvaise connexion entre contacteurs de porte et broche 8 du module de commande.*	*1. Débrancher le lave-vaisselle ou déconnecter la source de courant électrique.* *2. Contrôler la résistance de toutes les connexions du câblage entre les contacteurs de la porte et la broche 8 du module de commande.*
Start/Resume key not responding.	See "One or more keys won't respond" problem below.	*Touche Start/Resume ne répondant pas.*	*Voir ci-dessous le problème "Aucune réaction de une ou plusieurs touches".*
Faulty control.	1. Unplug dishwasher or disconnect power. 2. Check/replace control.	*Module de commande défectueux.*	*1. Débrancher le lave-vaisselle ou déconnecter la source de courant électrique.* *2. Contrôler/remplacer le module de commande.*
PROBLEM: WON'T RUN AND LED ABOVE KEY(S) IS FLASHING RAPIDLY		***PROBLÈME : L'APPAREIL NE FONCTIONNE PAS ET LA DEL AU-DESSUS DE LA/DES TOUCHE(S) CLIGNOTE RAPIDEMENT.***	
Stuck key(s) or shorted circuit(s) in keypad.	See Checking Keypad Operation, page 1.	*Touche(s) bloquée(s) ou court-circuit(s) dans le clavier.*	*Voir la section "Contrôle du clavier", page 1.*
Shorted circuits or connections on the control that read the keys.	1. Unplug dishwasher or disconnect power. 2. Check/replace control.	*Court-circuits dans le système de commande qui reçoit l'information des touches.*	*1. Débrancher le lave-vaisselle ou déconnecter la source de courant électrique.* *2. Contrôler/remplacer le module de commande.*
PROBLEM: WON'T START AND START/RESUME KEY LED FLASHES 3 TIMES WHEN START/RESUME KEY IS PRESSED.		***PROBLÈME : L'APPAREIL NE SE MET PAS EN MARCHE ET LA DEL DE LA TOUCHE START/RESUME CLIGNOTE 3 FOIS LORSQU'ON APPUIE SUR LA TOUCHE.***	
Control programmed to not start if it suspects door switch is stuck closed. Control looks for switch to open between cycles. ■ Customer didn't open door between cycles. ■ Door switch contacts are stuck closed.	1. Open and close door and then press Start/Resume key. Instruct customer. 2. Unplug dishwasher or disconnect power. 3. Check resistance across door switch in Power Up circuit. Confirm proper latch assembly operation.	*Module programmé pour ne pas provoquer la mise en marche s'il est possible que le contacteur de la porte soit bloqué à la position de fermeture. Le module de commande vérifie que le contacteur s'ouvre entre 2 programmes successifs.* ■ *Le client n'a pas ouvert la porte entre les programmes.* ■ *Contacteur de la porte bloqué à la position de fermeture.*	*1. Ouvrir et refermer la porte, puis appuyer sur la touche Start/Resume. Communiquer les instructions adéquates au client.* *2. Débrancher le lave-vaisselle ou déconnecter la source de courant électrique.* *3. Mesurer la résistance entre les bornes du contacteur de la porte (circuit de mise en marche). S'assurer que le loquet fonctionne correctement.*
PROBLEM: CONTROL LOCK WON'T ACCEPT KEY PRESSES, CONTROL LOCK LED ON		***PROBLÈME : POUR LA DÉSACTIVATION DU MODULE DE COMMANDE, LES PRESSIONS SUR LES TOUCHES NE SONT PAS ACCEPTÉES; DEL ALLUMÉE POUR VERROUILLAGE DES COMMANDES***	
Control Lockout feature accidentally turned on by customer.	Press and hold the Air Dry key for 5 seconds to turn off (or on) the Control Lock feature.	*Verrouillage des commandes accidentellement activé par le client.*	*Maintenir la pression pendant 5 secondes sur la touche Séchage à l'air pour provoquer la commutation de la fonction de blocage des commandes.*
Intermittent short of Air Dry key or circuit in keypad or keypad connection.	See Checking Keypad Operation, page 1.	*Court-circuit intermittent affectant la touche "séchage à l'air", un circuit du clavier ou une connexion du clavier.*	*Voir la section "Contrôle du clavier", page 1.*
PROBLEM: ONE OR MORE KEYS WON'T RESPOND		***PROBLÈME : AUCUNE RÉACTION DE UNE OU PLUSIEURS TOUCHES***	
Open key or LED circuit(s) on the keypad.	See Checking Keypad Operation, page 1.	*Circuit(s) ouvert(s) affectant une touche ou une DEL du clavier.*	*Voir la section "Contrôle du clavier", page 1.*
Open circuits or connections on the control that read the keys or drive LEDs.	1. Unplug dishwasher or disconnect power. 2. Check/replace control.	*Circuits ouverts affectant une connexion du circuit qui reçoit les signaux des touches ou qui commande les DEL.*	*1. Débrancher le lave-vaisselle ou déconnecter la source de courant électrique.* *2. Contrôler/remplacer le module de commande.*
PROBLEM: UNUSUAL LED OR DISPLAY READOUTS - such as "- J"		***PROBLÈME : AFFICHAGE INHABITUEL DE DEL OU AFFICHEUR - p. ex. "- J"***	
Customer misunderstanding of LED operation.	Instruct customer; refer to Use & Care manual.	*Le client ne comprend pas le fonctionnement des DEL.*	*Fournir des instructions appropriées au client; voir le manuel d'utilisation et entretien.*
Open ID diodes and/or LED circuit(s) in keypad.	See Checking Keypad Operation, page 1.	*Circuit(s) ouvert(s) affectant les diodes d'identification et/ou circuit(s) des DEL dans le clavier.*	*Voir la section "Contrôle du clavier", page 1.*
Open circuits or connections on the control that read IDs or drive LEDs.	1. Unplug dishwasher or disconnect power. 2. Check/replace control.	*Circuits ouverts affectant une connexion du circuit qui reçoit les signaux des touches ou qui commande les DEL.*	*1. Débrancher le lave-vaisselle ou déconnecter la source de courant électrique.* *2. Contrôler/remplacer le module de commande.*
PROBLEM: WASHES FOR <30 SECONDS AND THEN SHUTS OFF		***PROBLÈME : LAVAGE PENDANT < 30 SECONDES PUIS ARRÊT***	
Sales Demo cycle is in Start key memory.	Select the Quick Rinse/Rinse Only cycle, then select some other cycle (like Normal) and let it run (or rapid advance it) to completion so that it replaces the Sales Demo in memory. **NOTE:** Diagnostics should also clear Demo.	*Le programme Démo Vente est dans la mémoire de la touche Start.*	*Sélectionner le programme rinçage rapide/rinçage seulement, puis sélectionner un autre programme (par exemple Normal) et laisser l'exécution du programme se poursuivre jusqu'à la fin (ou passer manuellement à la phase finale) pour qu'il remplace le programme Démo Vente en mémoire.* ***NOTE** : Le programme de diagnostic devrait également effacer le programme Démo.*
PROBLEM: LONG CYCLES AND/OR STUCK IN CERTAIN PART OF CYCLE		***PROBLÈME : DURÉE EXCESSIVE DES PROGRAMMES ET/OU DURÉE EXCESSIVE D'UNE CERTAINE PHASE DU PROGRAMME***	
As part of normal operation, the dishwasher pauses 2 or 3 times during the cycle for thermal holds and advances once temperature is met.	Instruct customer: Explain thermal holds and that the Water Heating (Pause) and/or Sensing LEDs indicate when they are occurring.	*Dans le cadre du fonctionnement normal, le lave-vaisselle fait 2 ou 3 pauses de maintien thermique et le programme se poursuit lorsque la température adéquate est atteinte.*	*Fournir des explications au client – expliquer la fonction du maintien thermique et la signification des indications des DEL chauffage de l'eau (Pause) et/ou Détection.*
Low inlet water temperature.	Confirm temperature at sink (recommend 49°C/120°F). Instruct customer to run water at sink before running dishwasher.	*Température de l'eau insuffisante à l'entrée.*	*Vérifier la température de l'eau au niveau du robinet (on recommande 49°C/120°F). Expliquer au client qu'il est utile de laisser d'abord l'eau couler dans l'évier avant de faire fonctionner le lave-vaisselle.*
Dishwasher hooked up to cold water line.	Confirm and correct installation if necessary.	*Lave-vaisselle raccordé à la canalisation d'eau froide.*	*Vérifier; Rectifier l'installation si nécessaire.*
Heater or temperature sensor problem: ■ Open connection or component in heater or temperature sensor circuit(s). ■ Open in heater or faulty temperature sensor. ■ Faulty heater drive circuit or temperature sensor input on control.	1. Unplug dishwasher or disconnect power. 2. Check all components and connections in the water heating circuit or heat dry circuit: ■ Check resistances of all connections and components between the control and heater and temperature sensor. ■ Check resistance of heater and temperature sensor. ■ Check operation of heater and temperature sensor in Service Diagnostics cycle.	*Problème de l'élément chauffant ou du capteur de température :* ■ *Circuit(s) ouvert(s) affectant une connexion ou un composant du circuit de chauffage ou le capteur de température.* ■ *Circuit(s) ouvert(s) dans le circuit de chauffage ou le capteur de température.* ■ *Défectuosité du circuit de chauffage ou de la liaison entre capteur de température et commande.*	*1. Débrancher le lave-vaisselle ou déconnecter la source de courant électrique.* *2. Contrôler tous les composants et connexions du circuit de chauffage de l'eau ou de séchage avec chaleur :* ■ *Contrôler les résistances de toutes les connexions et composants entre le module de commande et le circuit de chauffage et le capteur de température.* ■ *Contrôler la résistance du circuit de chauffage et du capteur de température.* ■ *Contrôler le fonctionnement du circuit de chauffage et du capteur de température avec le Programme de diagnostic.*
Problem with temperature control devices or circuit: ■ Loose connection(s). ■ Thermistor/thermostat problem. ■ Problem with thermistor/ thermostat input on control.	1. Unplug dishwasher or disconnect power. 2. Check all components and connections in the water heating "sensing" circuit: ■ Check resistances of all connections in thermistor/thermostat circuit. ■ Check resistance of thermistor/thermostat. ■ Check control's ability to read thermistor/thermostat in Diagnostics.	*Problème affectant le circuit au système de contrôle de la température :* ■ *Mauvaise(s) connexion(s).* ■ *Problème sur thermistance/ thermostat.* ■ *Problème au point d'entrée du signal thermistance/thermostat sur le module de commande.*	*1. Débrancher le lave-vaisselle ou déconnecter la source de courant électrique.* *2. Contrôler tous les composants et connexions des détecteurs du circuit de chauffage de l'eau :* ■ *Contrôler la résistance de toutes les connexions du circuit thermistance/thermostat.* ■ *Contrôler la résistance de thermistance/thermostat.* ■ *Durant le diagnostic, contrôler la capacité du module de commande à lire l'information de thermistance/ thermostat.*

TROUBLESHOOTING GUIDE — *GUIDE DE DÉPANNAGE*

POTENTIAL CAUSES	CHECK	*CAUSE POSSIBLE*	*TEST*
Heater problem (not heating water or stuck "on" after cycle): ■ Open connection or component in heater circuit. ■ Open circuit in heater. ■ Faulty heater drive circuit on control.	1. Unplug dishwasher or disconnect power. 2. Check all components and connections in the water heating "heater" circuit or heat dry circuit: ■ Check resistances of all connections and components between control and heater and temperature sensor. ■ Check resistance of heater and temperature sensor. ■ Check operation of heater and temperature sensor in Service Diagnostics cycle.	*Problème de chauffage (pas de chauffage de l'eau, ou blocage au mode de séchage) :* ■ *Circuit ouvert affectant composant ou connexion dans le circuit de l'élément chauffant.* ■ *Élément chauffant – circuit ouvert.* ■ *Défectuosité du circuit de l'élément chauffant dans le module de commande.*	*1. Débrancher le lave-vaisselle ou déconnecter la source de courant électrique.* *2. Contrôler tous les composants et connexions du circuit de chauffage de l'eau ou de séchage avec chaleur :* ■ *Contrôler les résistances de toutes les connexions et composants entre le module de commande et de l'élément chauffant et le capteur de température.* ■ *Contrôler la résistance de l'élément chauffant et du capteur de température.* ■ *Contrôler le fonctionnement de l'élément chauffant et du capteur de température avec le Programme de diagnostic.*
PROBLEM: WILL NOT FILL OR LOW WATER		***PROBLÈME : PAS DE REMPLISSAGE OU NIVEAU D'EAU BAS***	
No water supply to dishwasher.	Verify water is turned on and supply line adequate. Correct installation as necessary.	*Pas d'arrivée d'eau au lave-vaisselle.*	*Vérifier que l'arrivée d'eau est ouverte et que la canalisation d'alimentation est adéquate. Rectifier l'installation si nécessaire.*
Loose connection to dishwasher fill valve or in the valve circuit.	1. Unplug dishwasher or disconnect power. 2. Check resistances of all harness connections between the fill valve and control.	*Mauvaise connexion sur l'électrovanne de remplissage ou dans le circuit de l'électrovanne.*	*1. Débrancher le lave-vaisselle ou déconnecter la source de courant électrique.* *2. Contrôler la résistance de toutes les connexions du câblage entre l'électrovanne de remplissage et le module de commande.*
Overfill switch stuck in "overfill" position and/or dishwasher not level.	Remove any items stuck under float. Verify that the float moves freely and hear "click" of the switch contacts. Check/adjust levelness of dishwasher.	*Contacteur (trop-plein) bloqué à la position "remplissage excessif" et/ou mauvais aplomb du lave-vaisselle.*	*Éliminer tout débris bloqué sous le flotteur. Vérifier que le flotteur peut manœuvrer librement (on doit percevoir un déclic du contacteur). Contrôler/ajuster l'aplomb du lave-vaisselle.*
Open coil on fill valve solenoid.	1. Unplug dishwasher or disconnect power. 2. Disconnect harness leads from the water inlet valve and measure the resistance of the valve coil.	*Électrovanne de remplissage - bobine d'électro-aimant en circuit ouvert.*	*1. Débrancher le lave-vaisselle ou déconnecter la source de courant électrique.* *2. Déconnecter les conducteurs du câblage de l'électrovanne d'admission d'eau; mesurer la résistance de la bobine de l'électrovanne.*
Improper drain connection.	Check if water is siphoning out of the unit: ■ Allow dishwasher to complete a normal fill. ■ Drain for 5-10 seconds by pressing Cancel/Drain. ■ Open door and confirm water does not siphon out of unit. ■ If it does, confirm drain hose is connected to a proper drain (at least 20 inches [50.8 cm] off the floor and not straight through the floor).	*Connexion d'évacuation incorrecte.*	*Déterminer si l'eau quitte l'appareil par effet de siphon :* ■ *Laisser le lave-vaisselle exécuter un remplissage normal complet.* ■ *Vidanger pendant 5 à 10 secondes – appuyer sur la touche Annulation/Vidange.* ■ *Ouvrir la porte et vérifier que la cuve ne se vide pas par effet de siphon.* ■ *Si c'est le cas, vérifier que le tuyau de vidange est connecté à une canalisation d'évacuation appropriée (point de décharge à au moins 20 po [50,8 cm] au-dessus du sol, et non pas directement au niveau du plancher).*
Inlet screen on fill valve plugged.	Disconnect water line to fill valve and inspect inlet for obstruction.	*Tamis d'entrée obstrué sur l'électrovanne de remplissage.*	*Déconnecter la canalisation d'eau de l'électrovanne de remplissage; éliminer toute obstruction à l'entrée d'eau.*
Faulty fill valve drive circuit on the control.	Check operation of fill valve by control during Diagnostics.	*Circuit défectueux (pour électrovanne de remplissage) dans le module de commande.*	*Contrôler le fonctionnement de l'électrovanne de remplissage sous contrôle du module de commande durant le diagnostic.*
Customer misunderstands proper water level.	Customer Instruct: Normal water level is just above filter screen.	*Le client n'a pas la notion du niveau d'eau correct.*	*Fournir des instructions adéquates au client : Le niveau d'eau normal est juste au-dessus du tamis de filtration.*
PROBLEM: WASH PUMP WILL NOT PUMP		***PROBLÈME : PAS DE POMPAGE PAR LA POMPE DE LAVAGE***	
Pump motor seized up (will not turn).	1. Unplug dishwasher or disconnect power. 2. Access wash impeller and verify rotation: ■ Rotation should require only moderate force. ■ If rotation is difficult or not possible, replace pump and motor assembly.	*Moteur de la pompe bloqué (pas de rotation).*	*1. Débrancher le lave-vaisselle ou déconnecter la source de courant électrique.* *2. Accéder à l'impulseur de lavage et vérifier la rotation de l'impulseur lors d'une rotation de la lame de broyage :* ■ *La rotation ne doit nécessiter qu'une force modérée.* ■ *Si la rotation est difficile ou impossible, remplacer l'ensemble pompe/moteur.*
Loose harness connection in pump motor circuit.	1. Unplug dishwasher or disconnect power. 2. Check the resistances of all connections between the pump motor and control, and confirm wiring to each of the motor windings is correct color.	*Connexion défectueuse du câblage dans le circuit du moteur de la pompe.*	*1. Débrancher le lave-vaisselle ou déconnecter la source de courant électrique.* *2. Contrôler la résistance au niveau de chaque connexion entre le moteur de la pompe et le module de commande. Vérifier que la couleur de chaque conducteur de raccordement au bobinage du moteur est correcte.*
Pump motor winding opened.	1. Unplug dishwasher or disconnect power. 2. Disconnect all leads and check resistance of windings.	*Circuit ouvert affectant le bobinage du moteur de la pompe.*	*1. Débrancher le lave-vaisselle ou déconnecter la source de courant électrique.* *2. Débrancher tous les conducteurs et mesurer la résistance des bobinages.*
Faulty wash pump drive circuit on the control.	Check operation of wash pump motor by control during Diagnostics.	*Circuit de commande de la pompe défectueux dans le module de commande.*	*Contrôler le fonctionnement du moteur de la pompe de lavage sous contrôle du module de commande lors du diagnostic.*
PROBLEM: WILL NOT DRAIN OR EXCESS WATER LEFT IN UNIT		***PROBLÈME : PAS DE VIDANGE, OU QUANTITÉ D'EAU RÉSIDUELLE EXCESSIVE DANS LA CUVE***	
Obstructed drain hose or path.	1. Unplug dishwasher or disconnect power. 2. Check for blockages from drain impeller to customer's plumbing. Potential items: ■ Plugged garbage disposer or plug not knocked out. ■ Blocked/stuck drain check valve. ■ Plugged hoses.	*Tuyau de vidange obstrué.*	*1. Débrancher le lave-vaisselle ou déconnecter la source de courant électrique.* *2. Rechercher des obstructions entre l'impulseur et la canalisation de plomberie du client. Problèmes potentiels :* ■ *Broyeur de déchets obstrué, ou opercule pas arraché.* ■ *Clapet de vidange bloqué.* ■ *Tuyaux obstrués.*
Loose harness connection in motor circuit.	1. Unplug dishwasher or disconnect power. 2. Check the resistances of all connections between the motor and control.	*Mauvaise connexion dans le câblage du circuit du moteur.*	*1. Débrancher le lave-vaisselle ou déconnecter la source de courant électrique.* *2. Contrôler la résistance de toutes les connexions entre le moteur de vidange et le module de commande.*
Open winding on pump motor.	1. Unplug dishwasher or disconnect power. 2. Disconnect harness connections and check resistance of the motor windings.	*Bobinage du moteur de la pompe en circuit ouvert.*	*1. Débrancher le lave-vaisselle ou déconnecter la source de courant électrique.* *2. Débrancher les conducteurs du câblage et mesurer la résistance des bobinages du moteur de vidange.*
Diameter of drain hose too small.	Check/install proper drain hose.	*Diamètre insuffisant du tuyau de vidange.*	*Contrôler/installer le tuyau de vidange convenable.*
Drain check valve not sealing AND customer disposer/waste line partially or fully plugged.	Disconnect drain hose at plumbing connection. Elevate hose above dishwasher and fill with water. If water flows into dishwasher, replace entire check valve assembly (reinstall drain hose as high as possible and attach to underside of countertop if possible).	*Le clapet de vidange ne se ferme pas parfaitement ET la canalisation décharge/broyeur chez le client est partiellement ou totalement obstruée.*	*Déconnecter le tuyau de vidange au niveau de sa connexion au circuit de plomberie. Placer le tuyau de vidange plus haut au-dessus du lave-vaisselle et remplir avec de l'eau. Si l'eau s'écoule dans le lave-vaisselle, remplacer le clapet (module complet) (réinstaller le tuyau de vidange aussi haut que possible; si possible, on devrait le fixer à la surface inférieure du plan de travail.)*
Faulty motor drive circuit on control.	Check operation of motor during Diagnostics.	*Circuit de commande du moteur défaillant sur le module de commande.*	*Contrôler la commande du moteur durant le diagnostic.*
PROBLEM: DETERGENT NOT DISPENSING		***PROBLÈME : PAS DE DISTRIBUTION DE DÉTERGENT***	
Item in lower rack blocked lid or blocked spray of water to dispenser.	Instruct customer on proper dish loading.	*Article dans le panier inférieur bloquant le couvercle ou bloquant la projection d'eau vers le distributeur.*	*Expliquer au client comment charger correctement la vaisselle.*
Mechanical binding of dispenser lid or poor alignment/engagement between dispenser linkage yokes and feet of wax motor.	1. Unplug dishwasher or disconnect power. 2. Check/repair dispenser.	*Blocage mécanique du couvercle du distributeur, ou alignement/ engagement médiocre entre les composants de liaison mécanique du distributeur et les pieds du moteur cire.*	*1. Débrancher le lave-vaisselle ou déconnecter la source de courant électrique.* *2. Contrôler/réparer le distributeur.*
Lid latch binding due to excess detergent in mechanism.	Instruct customer on proper dispenser filling.	*Blocage du loquet du couvercle dû à une quantité excessive de détergent dans le mécanisme.*	*Expliquer au client comment remplir correctement le distributeur.*
Loose harness connection in dispenser circuit.	1. Unplug dishwasher or disconnect power. 2. Check resistances of all connections between the dispenser and control.	*Connexion défectueuse dans le circuit du distributeur.*	*1. Débrancher le lave-vaisselle ou déconnecter la source de courant électrique.* *2. Contrôler la résistance de toutes les connexions entre le distributeur et le module de commande.*
Open circuit in dispenser's dual wax motor.	1. Unplug dishwasher or disconnect power. 2. Disconnect leads and check resistance from each outside terminal of the dual wax motor to the center terminal of the dual wax motor.	*Circuit ouvert affectant le moteur cire du distributeur.*	*1. Débrancher le lave-vaisselle ou déconnecter la source de courant électrique.* *2. Déconnecter les conducteurs et mesurer les résistances entre chaque broche externe et la broche centrale du moteur cire.*
Faulty dispenser drive circuit on control.	Check operation of dispenser during Diagnostics.	*Circuit de commande du distributeur défectueux dans le module de commande.*	*Contrôler le fonctionnement du distributeur durant le diagnostic.*
PROBLEM: POOR WASH		***PROBLÈME : LAVAGE MÉDIOCRE***	
Check balls located under accumulator are missing or leaking.	1. Unplug dishwasher or disconnect power. 2. Remove accumulator. Two check balls should be present in drain cover. Verify balls and sealing surfaces are clean and undamaged.	*Billes de clapet sous l'accumulateur – manquante, ou fuite.*	*1. Débrancher le lave-vaisselle ou déconnecter la source de courant électrique.* *2. Ôter l'accumulateur. Il devrait y avoir deux billes de clapet dans le couvercle. Inspecter les billes et surfaces d'étanchéité; elles devraient être propres et exemptes de dommages.*
Plugged bleed port to accumulator.	1. Unplug dishwasher or disconnect power. 2. Access wash impeller and inspect outer ring reservoir. No soil build-up should be present. Locate small opening between reservoir and accumulator. Remove any obstructions.	*Orifice de purge dans l'accumulateur, obstrué.*	*1. Débrancher le lave-vaisselle ou déconnecter la source de courant électrique.* *2. Accéder à l'impulseur de lavage et inspecter le réservoir externe. Il ne doit y avoir aucune accumulation de souillures. Identifier la petite ouverture entre le réservoir et l'accumulateur. Éliminer toute obstruction.*
Cycle selection of customer not appropriate for dish load.	Instruct customer on cycle selection. Recommend "High Temp" option for wash performance boost.	*Programme sélectionné pas approprié pour la charge de vaisselle.*	*Expliquer au client comment sélectionner le programme. Recommander l'option Haute température pour optimiser la performance de lavage.*
Chopper fractured.	1. Unplug dishwasher or disconnect power. 2. Access the chopper system and replace if broken.	*Broyeur brisé.*	*1. Débrancher le lave-vaisselle ou déconnecter la source de courant électrique.* *2. Accéder au broyeur; remplacer le broyeur s'il est brisé.*
Plugged or damaged screens.	Inspect following 3 screens. Remove lower spray arm assembly and inspect accumulator cover screen. Remove accumulator and check foreign object protection weirs and chopper assembly screen. Clean/replace as needed.	*Tamis obstrués ou endommagés.*	*Inspecter les 3 tamis suivants. Enlever la rampe d'aspersion inférieure et inspecter le tamis du couvercle de l'accumulateur. Arrêter l'accumulateur et contrôler les parois de protection contre les matières étrangères et les tamis du broyeur. Nettoyer et remplacer selon le besoin.*
Spray arm nozzles plugged.	Check nozzles for obstructions. Clean as necessary.	*Trou de la rampe d'aspersion obstrué.*	*Inspecter et éliminer les obstructions.*
Spray arms not rotating.	Check for free and proper arm rotation by operating dishwasher and opening door to check location of arms not always in same place. If arms blocked by dish item, instruct customer. May also have restricted flow/movement due to misalignment or misassembly of the upper spray arm water delivery system.	*Rampe d'aspersion – pas de rotation.*	*Vérifier la rotation sans entrave de la rampe d'aspersion – faire fonctionner le lave-vaisselle et ouvrir la porte pour vérifier que la rampe d'aspersion a tourné. Si un article de vaisselle empêche la rotation de la rampe, expliquer au client comment procéder. Il peut y avoir également une restriction du débit ou du mouvement du fait d'un défaut d'alignement ou d'assemblage du système de distribution d'eau de la rampe d'aspersion supérieure.*
Mechanical items covered previously.	See categories: **Wash Pump Will Not Pump**, or **Will Not Drain**, or **Detergent Not Dispensing**, or details on temperature sensing in **Long Cycles**.	*Composants mécaniques déjà mentionnés.*	*Voir les catégories : **Pas de pompage par la pompe de lavage** ou **Pas de vidange**, ou **Pas de distribution de détergent**, ou les détails sur la détection de température pour **Durée excessive des programmes**.*

TROUBLESHOOTING GUIDE — *GUIDE DE DÉPANNAGE*

POTENTIAL CAUSES	CHECK	*CAUSE POSSIBLE*	*TEST*
PROBLEM: FILM ON GLASSES AND/OR DISHES		***PROBLÈME : FILM RÉSIDUEL SUR VERRES ET/OU VAISSELLE***	
Hard water leaving film on dishes.	Check water hardness. If hard, instruct customer to use maximum detergent or try pouring ¼ cup of Glass Magic into bottom of dishwasher. Also recommend the High Temp option. To clean the dishwasher, recommend running with 1 cup of white vinegar sitting upright in upper rack.	*L'eau dure laisse un film résiduel sur la vaisselle.*	*Contrôler la dureté de l'eau. Si l'eau est dure, expliquer au client qu'il faut utiliser la quantité maximale de détergent; ou essayer en versant ¼ tasse de Glass Magic au fond de la cuve. Recommander l'emploi de l'option Haute température. Pour le nettoyage du lave-vaisselle, recommander l'exécution d'un programme alors qu'on a placé 1 tasse de vinaigre blanc dans le panier supérieur.*
Detergent carryover.	Check water hardness. If below 10 grains, then instruct customer to use less detergent and recommend the High Temp option.	*Transfert de détergent.*	*Contrôler la dureté de l'eau. Pour une dureté inférieure à 10 grains, expliquer au client qu'il faut utiliser moins de détergent, et recommander l'option Haute température.*
Drain check valve not sealing.	Disconnect drain hose at plumbing connection. Elevate hose above dishwasher and fill with water. If water flows into dishwasher, replace check valve assembly (reinstall drain hose as high as possible and attach to underside of countertop if can).	*Mauvaise étanchéité du clapet de vidange.*	*Déconnecter le tuyau de vidange du raccord. Soulever le tuyau au-dessus du lave-vaisselle et remplir avec de l'eau. Si l'eau s'écoule dans le lave-vaisselle, remplacer le clapet (réinstaller le tuyau de vidange aussi haut que possible; si possible, on devrait le fixer à la face inférieure du plan de travail.)*
PROBLEM: POOR DRY		***PROBLÈME : SÉCHAGE MÉDIOCRE***	
Customer use issues.	Instruct customer: Recommend use of Rinse Aid and heated dry. Instruct on how to fill and monitor Rinse Aid.	*Problèmes imputables au client.*	*Fournir des informations au client - recommander l'emploi d'un agent de rinçage et du séchage avec chaleur. Expliquer comment remplir le réceptacle d'agent de rinçage et contrôler l'utilisation d'agent de rinçage.*
Heater problem: ■ Open connection or component in heater circuit. ■ Open in heater. ■ Faulty heater drive circuit on control.	1. Unplug dishwasher or disconnect power. 2. Check all components and connections in the heat dry circuit: ■ Check resistances of all connections and components between heater and control. ■ Check resistance of heater. ■ Check operation of heater in Diagnostics cycle. **NOTE:** Heater remains off and vent remains closed for first 6 minutes of dry period.	*Problème de l'élément chauffant :* ■ *Mauvais contact ou circuit ouvert affectant l'élément chauffant.* ■ *Élément chauffant – circuit ouvert.* ■ *Circuit défectueux pour l'élément chauffant dans le module de commande.*	*1. Débrancher le lave-vaisselle ou déconnecter la source de courant électrique.* *2. Contrôler tous les composants et connexions du circuit de séchage avec chaleur :* ■ *Contrôler la résistance de chaque connexion et composant entre l'élément chauffant et le module de commande.* ■ *Contrôler la résistance de l'élément chauffant.* ■ *Contrôler le fonctionnement de l'élément chauffant durant le Programme de diagnostic.* ***NOTE :** L'élément chauffant n'est pas alimenté, et l'évent reste fermé durant les 6 premières minutes de la période de séchage.*
Rinse Aid dispenser not dispensing.	See last three items under **Detergent Not Dispensing**.	*Pas de distribution d'agent de rinçage.*	*Voir les trois derniers articles à la section **Pas de distribution de détergent**.*

DIAGNOSTICS CYCLE AND RAPID ADVANCE SERVICE FEATURE

Pressing the following option keys in the sequence shown will either start the Diagnostics Cycle or turn on the Rapid Advance feature for stepping through customer selectable cycles:

HIGH TEMP WASH ⇨ HEATED DRY ⇨ HIGH TEMP WASH ⇨ HEATED DRY

OR

POWER SCOUR (HIGH TEMP SCRUB) ⇨ HEATED DRY ⇨ POWER SCOUR (HIGH TEMP SCRUB) ⇨ HEATED DRY

If the above key sequence is entered after starting a cycle, the Rapid Advance feature is turned on, which allows the operator to manually advance the currently running cycle, interval by interval, by pressing the Start/Resume key.

If the above key sequence is entered with the dishwasher in Standby, the Diagnostics Cycle is started. The Diagnostics Cycle can be rapid-advanced, interval by interval, by pressing the Start/Resume key.

*P